

Belimo CM230

Электроприводы

	Единица измерения	Belimo CM230
Фазность	-	1
Минимальное напряжение питания	В	230
Максимальное напряжение питания	В	230
Частота сети питания	Гц	50/60
Номинальная мощность	Вт	1
Вес	кг	0.13
Минимальная температура окружающего воздуха	°C	-30
Максимальная температура окружающего воздуха	°C	50
Класс защиты	-	IP54

Размеры

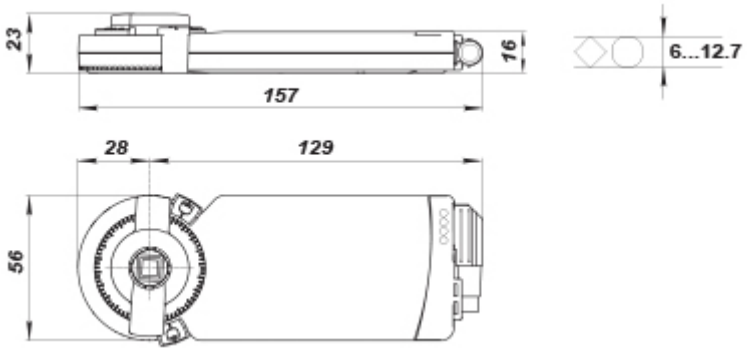
23
16
157
6...12.7
28
129
56