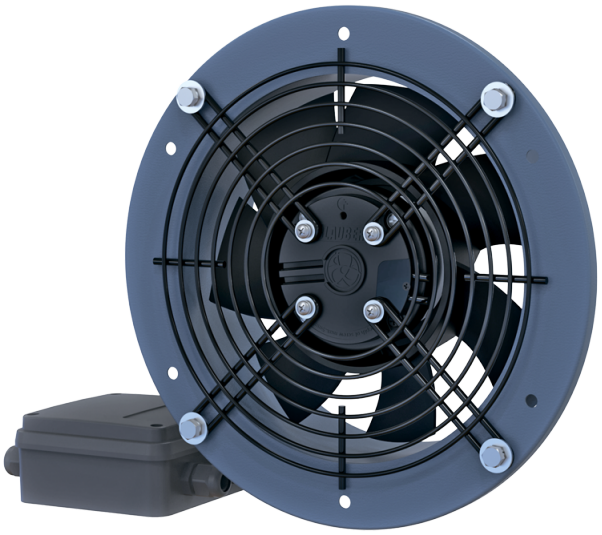

Axis-QR EC 450

Настенные осевые вентиляторы с EC-двигателями

• Уровень звукового давления LpA на расстоянии 3 м: 65
• Тип крыльчатки: Осевой
• Материал корпуса: Сталь с полимерным покрытием

	Единица измерения	Axis-QR EC 450
Фазность	-	1
Минимальное напряжение питания	В	230
Максимальное напряжение питания	В	230
Частота сети питания	Гц	50/60
Номинальная мощность	Вт	380
Максимальный ток	А	1.7
Максимальный расход воздуха	м³/час	7400
Уровень звукового давления LpA на расстоянии 3 м	дБ(А)	65
Вес	кг	6.3
Максимальная температура перемещаемого воздуха	°C	60
Минимальная температура перемещаемого воздуха	°C	-25
Класс защиты	-	IPX5
Класс защиты привода	-	IP55
Материал крыльчатки	-	Сталь с полимерным покрытием

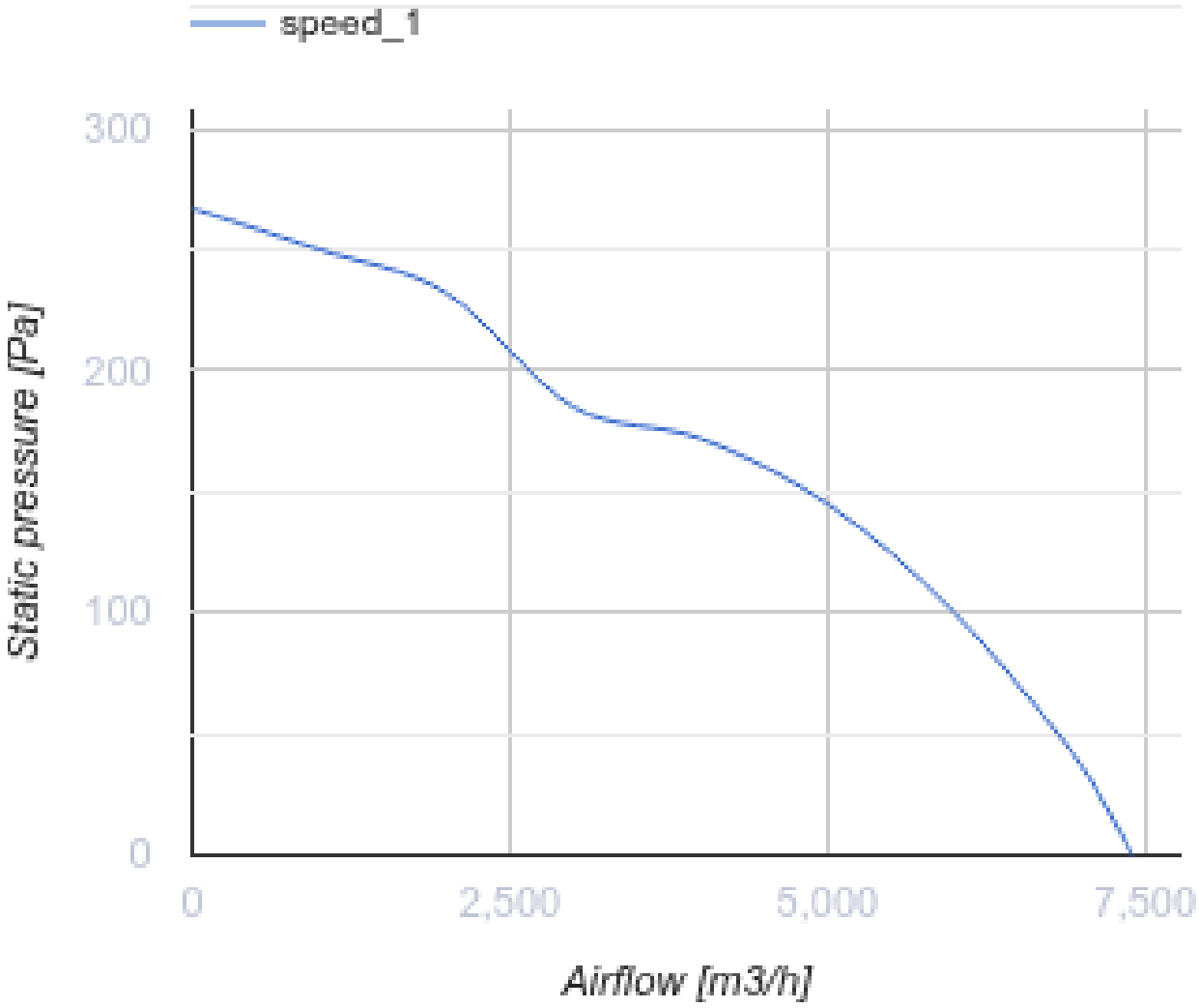

Размеры

ØD	ØD1	ØD2	Ød	L	L1
470	578	607	11	176	294

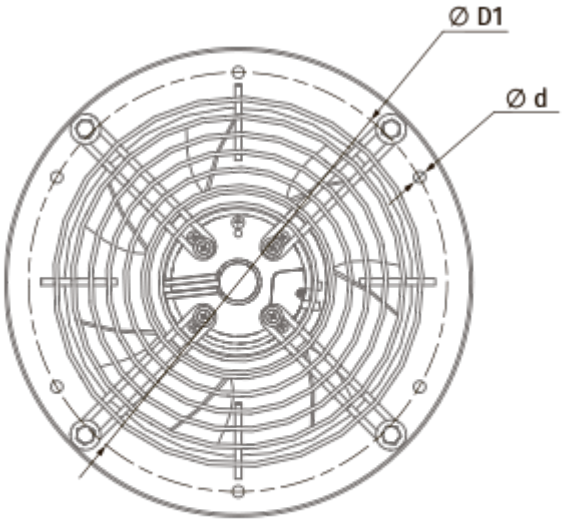
Ø D1
Ø d

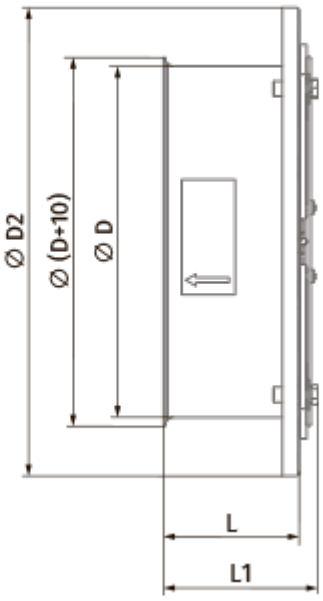
Ø D2
Ø (D+10)
Ø D
L
L1