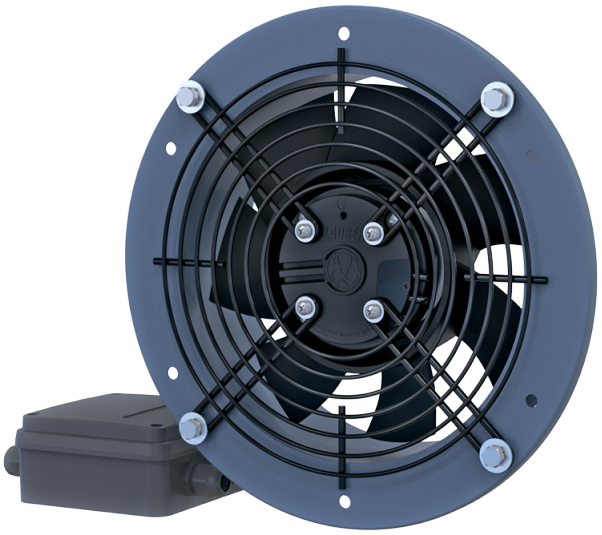

Axis-QR EC 350

Настенные осевые вентиляторы с EC-двигателями

• Уровень звукового давления LpA на расстоянии 3 м: 58
• Тип крыльчатки: Осевой
• Материал корпуса: Сталь с полимерным покрытием

	Единица измерения	Axis-QR EC 350
Фазность	-	1
Минимальное напряжение питания	В	230
Максимальное напряжение питания	В	230
Частота сети питания	Гц	50/60
Номинальная мощность	Вт	200
Максимальный ток	А	1.4
Максимальный расход воздуха	м³/час	3500
Уровень звукового давления LpA на расстоянии 3 м	дБ(А)	58
Вес	кг	3.8
Максимальная температура перемещаемого воздуха	°C	60
Минимальная температура перемещаемого воздуха	°C	-25
Класс защиты	-	IPX5
Класс защиты привода	-	IP55
Материал крыльчатки	-	Сталь с полимерным покрытием

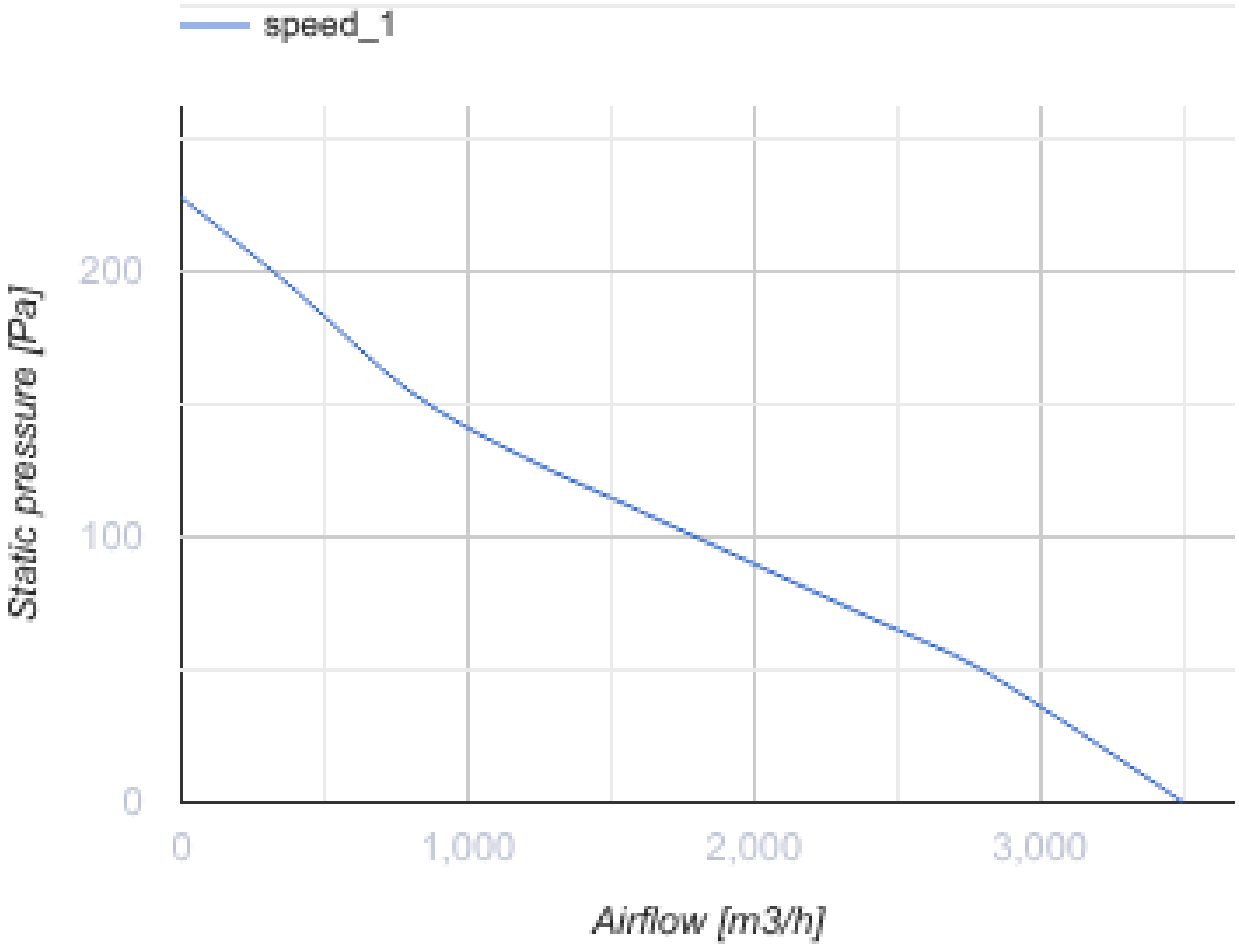

Размеры

ØD	ØD1	ØD2	Ød	L	L1
374	442	460	9	97	157

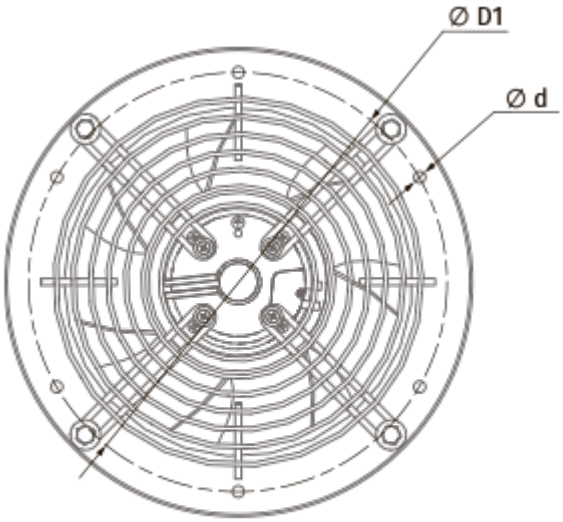
Ø D1
Ø d

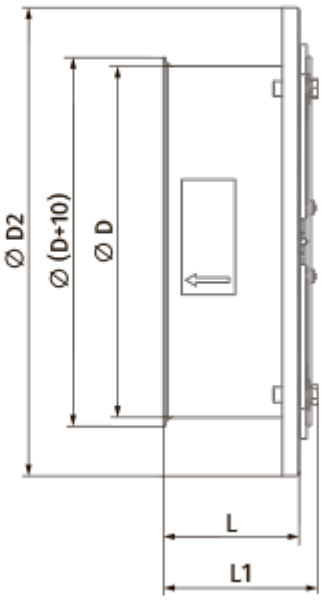
Ø D2
Ø (D+10)
Ø D
L
L1