

# Axis-QR 550 6D

Настенные осевые вентиляторы

• Уровень звукового давления LpA на расстоянии 3 м: 61
• Тип крыльчатки: Осевой
• Материал корпуса: Сталь с полимерным покрытием
• Установка в любом положении

| | Единица измерения | Axis-QR 550 6D |
|---|---|---|
| Фазность | - | 3 |
| Минимальное напряжение питания | В | 400 |
| Максимальное напряжение питания | В | 400 |
| Частота сети питания | Гц | 50 |
| Номинальная мощность | Вт | 337 |
| Максимальный ток | А | 0.9 |
| Максимальный расход воздуха | м³/час | 6400 |
| Уровень звукового давления LpA на расстоянии 3 м | дБ(А) | 61 |
| Вес | кг | 16.5 |
| Максимальная температура перемещаемого воздуха | °C | 60 |
| Минимальная температура перемещаемого воздуха | °C | -30 |
| Класс защиты | - | IP24 |
| Класс защиты привода | - | IP54 |
| Материал крыльчатки | - | Сталь с полимерным покрытием |

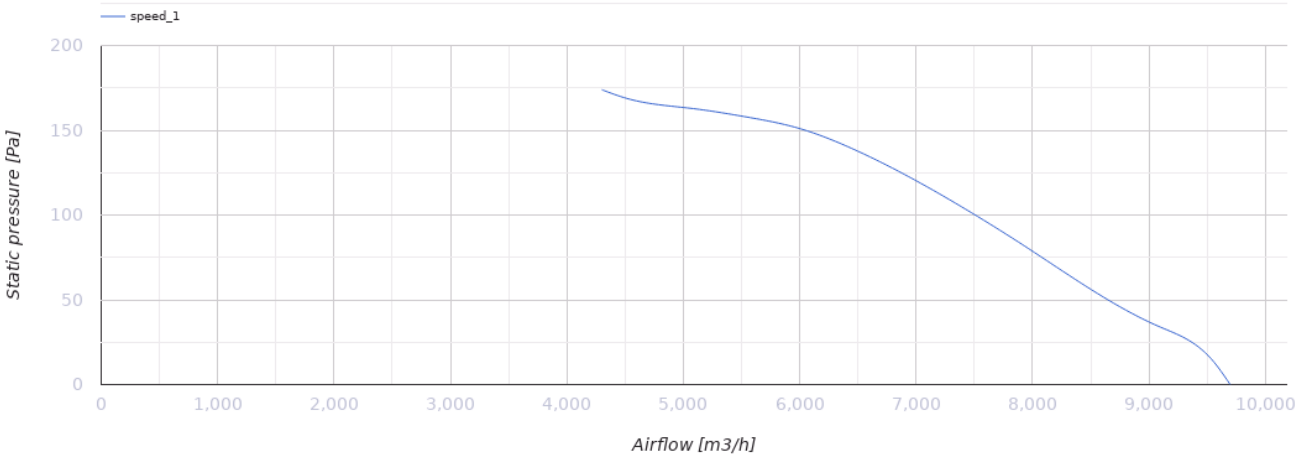


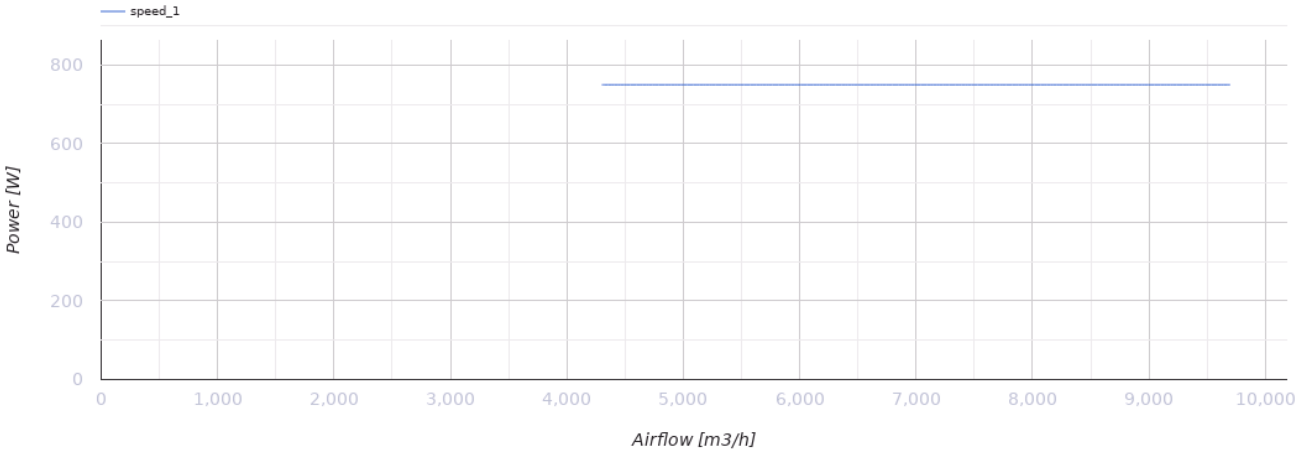


## Размеры

| ØD | ØD1 | ØD2 | Ød | L |
|---|---|---|---|---|
| 570 | 645 | 710 | 11 | 260 |

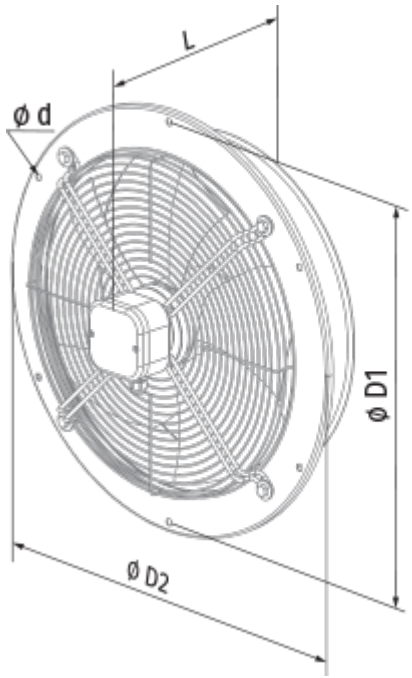
L
ø d
ø D1
ø D2

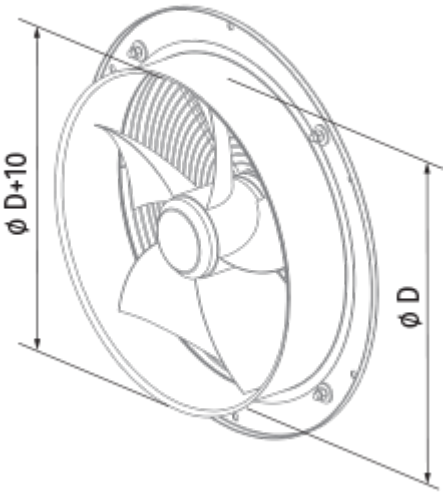
ø D+10
ø D

## Экодизайн

| | |
|---|---|
| Торговая марка | Blauberg |
| Модель | Axis-QR 550 6D |
| Тип привода | External MSD or VSD |
| Тип теплообменника | Нет |
| Статическое давление при номинальном расходе воздуха (Па) | 140 |
| Максимальные внешние утечки (%) | 2.7 |
| Статическая эффективность (%) | 38.7 |
| Декларируемый тип вентиляционной единицы | NRVU UVU |
| Эффективная мощность (кВт) | 0.656 |
| Sound power level (дБ(A)) | 93 |