

Axis-QR 500 4D

Настенные осевые вентиляторы

• Уровень звукового давления LpA на расстоянии 3 м: 60
• Тип крыльчатки: Осевой
• Материал корпуса: Сталь с полимерным покрытием
• Установка в любом положении

	Единица измерения	Axis-QR 500 4D
Размер подключаемого воздуховода	мм	500
Фазность	-	3
Минимальное напряжение питания	В	400
Максимальное напряжение питания	В	400
Частота сети питания	Гц	50
Номинальная мощность	Вт	450
Максимальный ток	А	0.9
Максимальный расход воздуха	м³/час	6570
Скорость вращения	-	1300
Уровень звукового давления LpA на расстоянии 3 м	дБ(А)	60
Вес	кг	14
Максимальная температура перемещаемого воздуха	°C	60
Минимальная температура перемещаемого воздуха	°C	-30
Класс защиты	-	IP24
Класс защиты привода	-	IP54
Материал крыльчатки	-	Сталь с полимерным покрытием

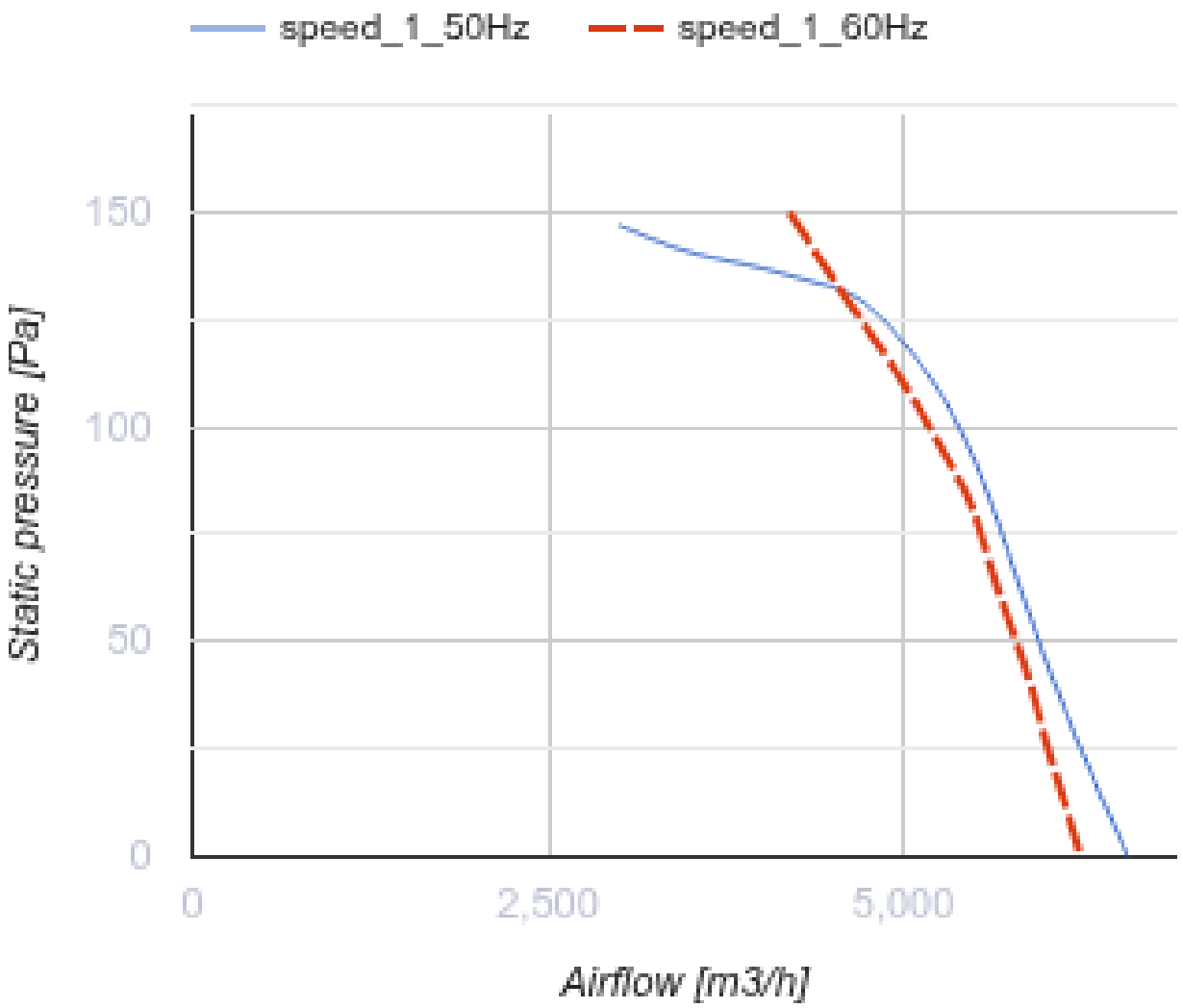
speed_1_50Hz
speed_1_60Hz
150
100
50
0
Static pressure [Pa]
0
2,500
5,000
Airflow [m3/h]

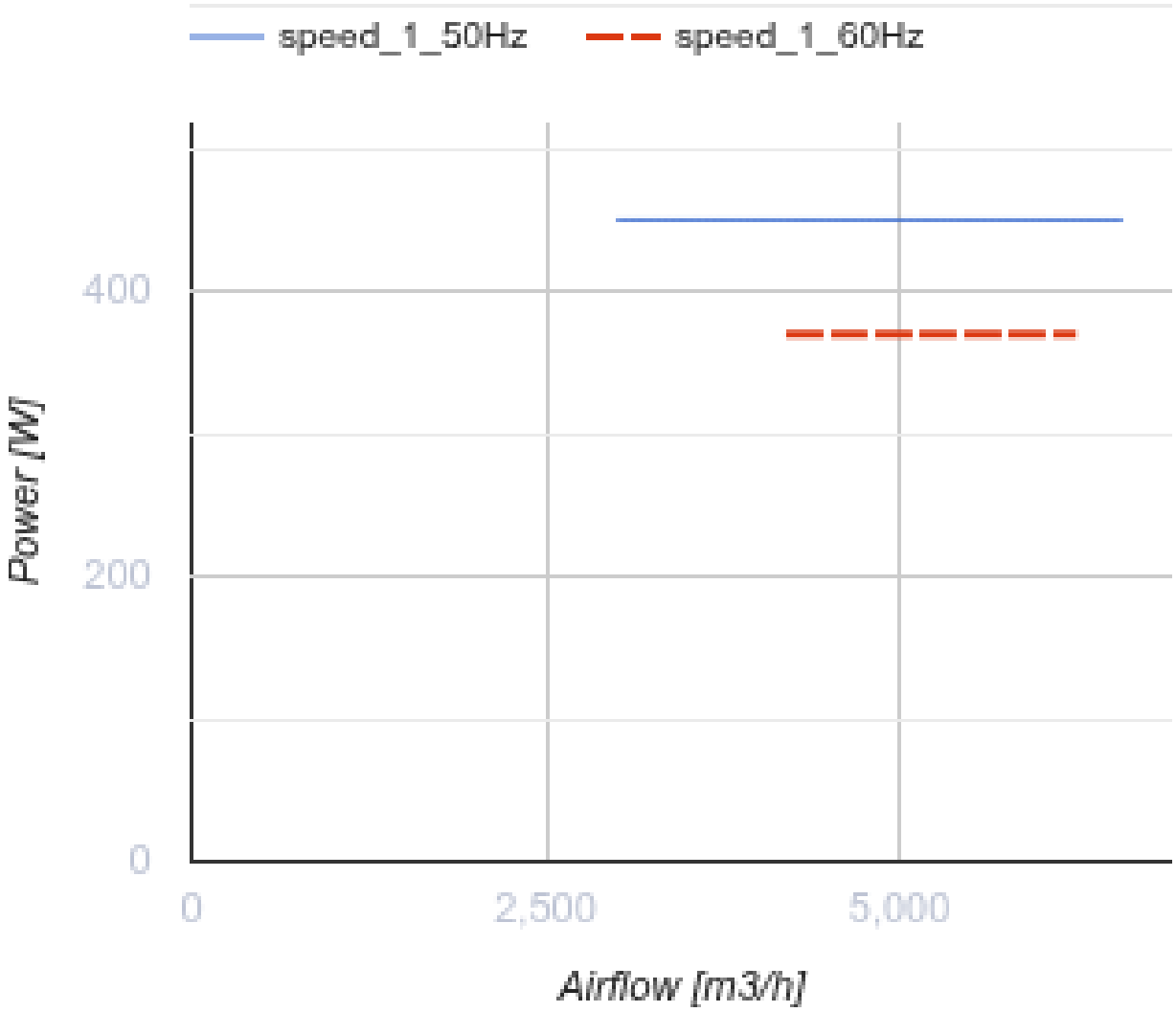

Размеры

ØD	ØD1	ØD2	Ød	L
520	590	655	11	250

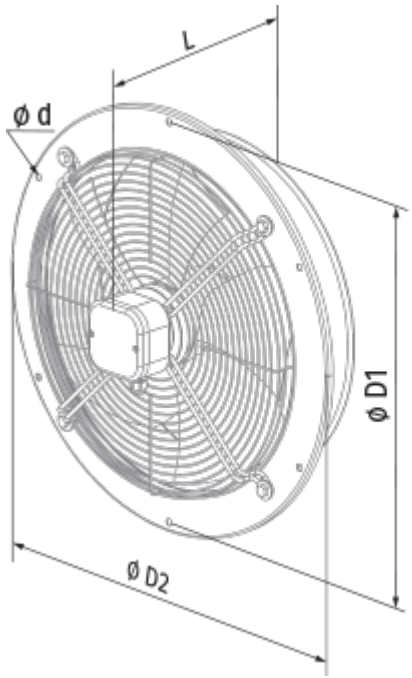
L
ø d
ø D1
ø D2

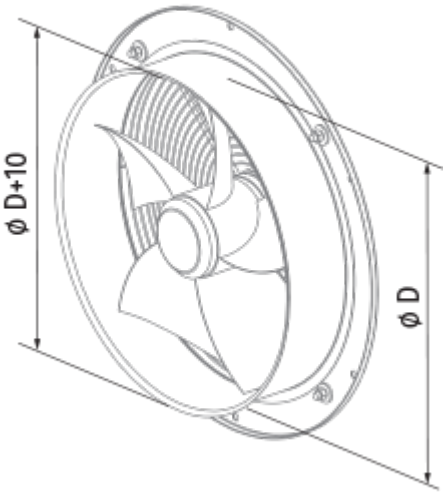
ø D+10
ø D

Экодизайн

Торговая марка	Blauberg
Модель	Axis-QR 500 4D
Тип привода	External MSD or VSD
Тип теплообменника	Нет
Статическое давление при номинальном расходе воздуха (Па)	120
Максимальные внешние утечки (%)	2.7
Статическая эффективность (%)	35.5
Декларируемый тип вентиляционной единицы	NRVU UVU
Sound power level (дБ(A))	92
Эффективная мощность (кВт)	0.478