

Axis-QR 450 4D

Настенные осевые вентиляторы

• Уровень звукового давления LpA на расстоянии 3 м: 56
• Тип крыльчатки: Осевой
• Материал корпуса: Сталь с полимерным покрытием
• Установка в любом положении

	Единица измерения	Axis-QR 450 4D
Размер подключаемого воздуховода	мм	450
Фазность	-	3
Минимальное напряжение питания	В	400
Максимальное напряжение питания	В	400
Частота сети питания	Гц	50
Номинальная мощность	Вт	250
Максимальный ток	А	0.6
Максимальный расход воздуха	м³/час	5280
Скорость вращения	-	1360
Уровень звукового давления LpA на расстоянии 3 м	дБ(А)	56
Вес	кг	10
Максимальная температура перемещаемого воздуха	°C	60
Минимальная температура перемещаемого воздуха	°C	-30
Класс защиты	-	IP24
Класс защиты привода	-	IP54
Материал крыльчатки	-	Сталь с полимерным покрытием

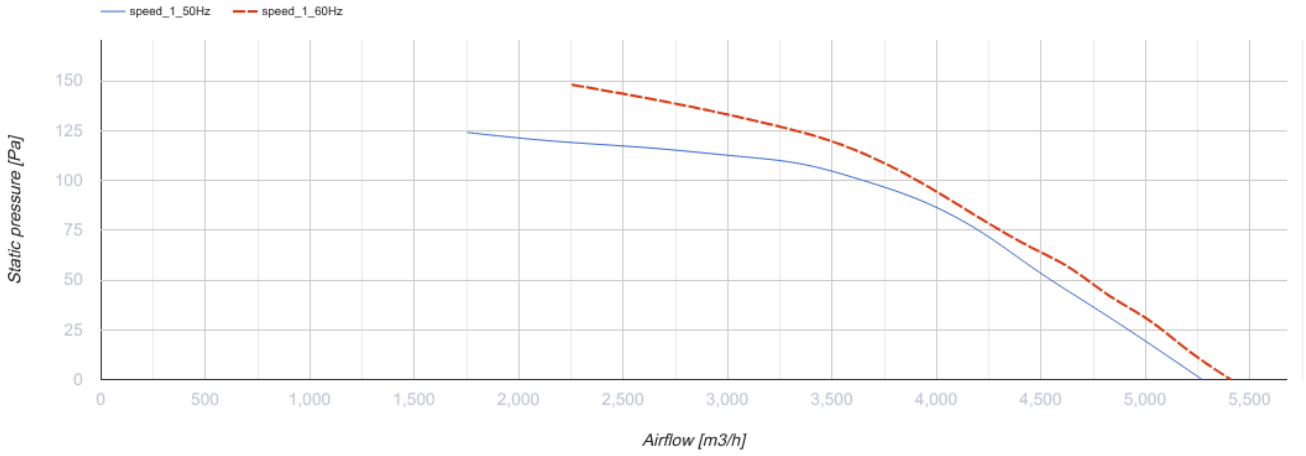

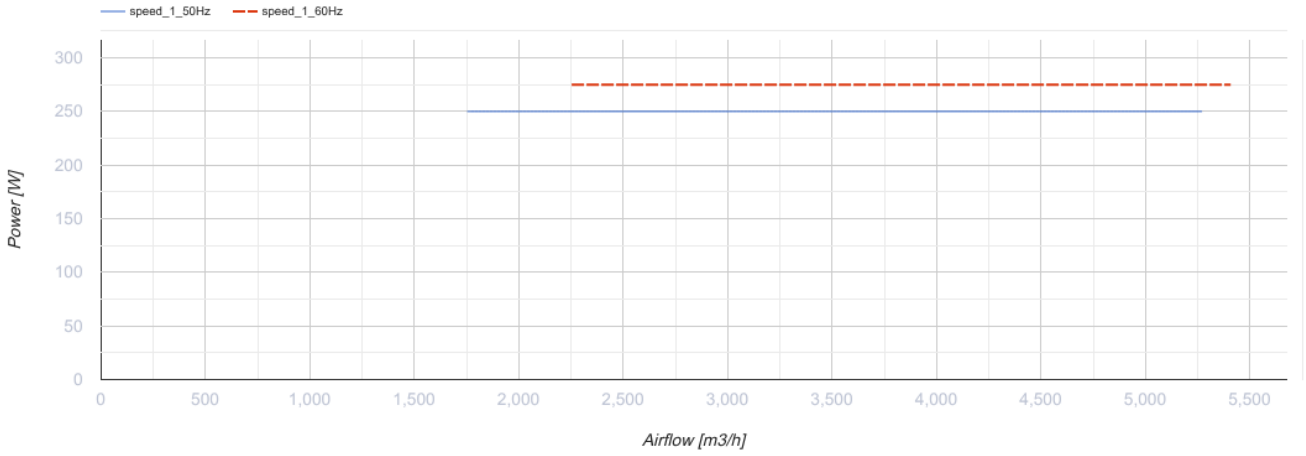

Размеры

ØD	ØD1	ØD2	Ød	L
465	578	607	11	230

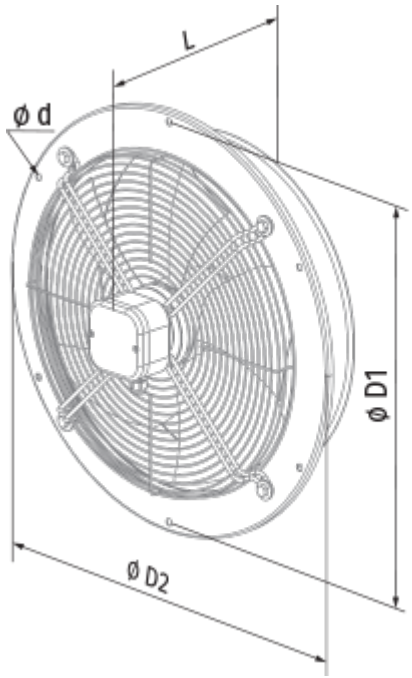
L
ø d
ø D1
ø D2

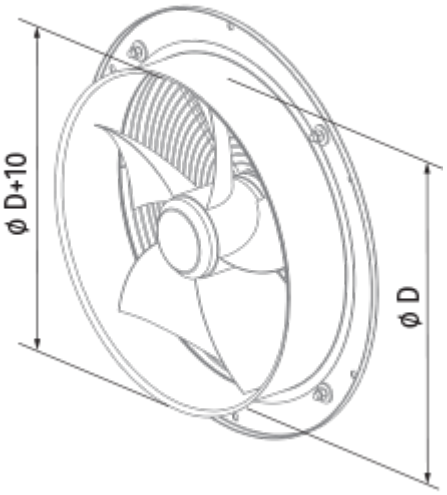
ø D+10
ø D

Экодизайн

Торговая марка	Blauberg
Модель	Axis-QR 450 4D
Тип привода	External MSD or VSD
Тип теплообменника	Нет
Статическое давление при номинальном расходе воздуха (Па)	100
Максимальные внешние утечки (%)	2.7
Статическая эффективность (%)	35
Декларируемый тип вентиляционной единицы	NRVU UVU
Sound power level (дБ(А))	85
Эффективная мощность (кВт)	0.296