

Axis-Q 630 6E

Настенные осевые вентиляторы

• Уровень звукового давления LpA на расстоянии 3 м: 59
• Тип крыльчатки: Осевой
• Материал корпуса: Сталь с полимерным покрытием
• Установка в любом положении

	Единица измерения	Axis-Q 630 6E
Размер подключаемого воздуховода	мм	630
Фазность	-	1
Минимальное напряжение питания	В	220
Максимальное напряжение питания	В	240
Частота сети питания	Гц	50
Номинальная мощность	Вт	540
Максимальный ток	А	2.4
Максимальный расход воздуха	м³/час	10900
Уровень звукового давления LpA на расстоянии 3 м	дБ(А)	59
Вес	кг	20
Максимальная температура перемещаемого воздуха	°C	60
Минимальная температура перемещаемого воздуха	°C	-30
Класс защиты	-	IP24
Класс защиты привода	-	IP54
Материал крыльчатки	-	Сталь с полимерным покрытием

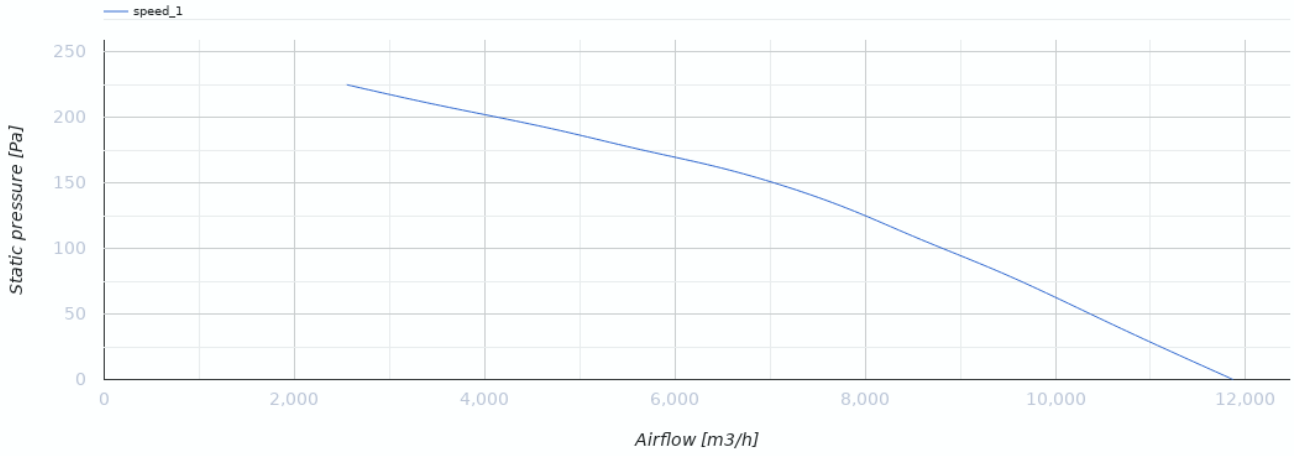

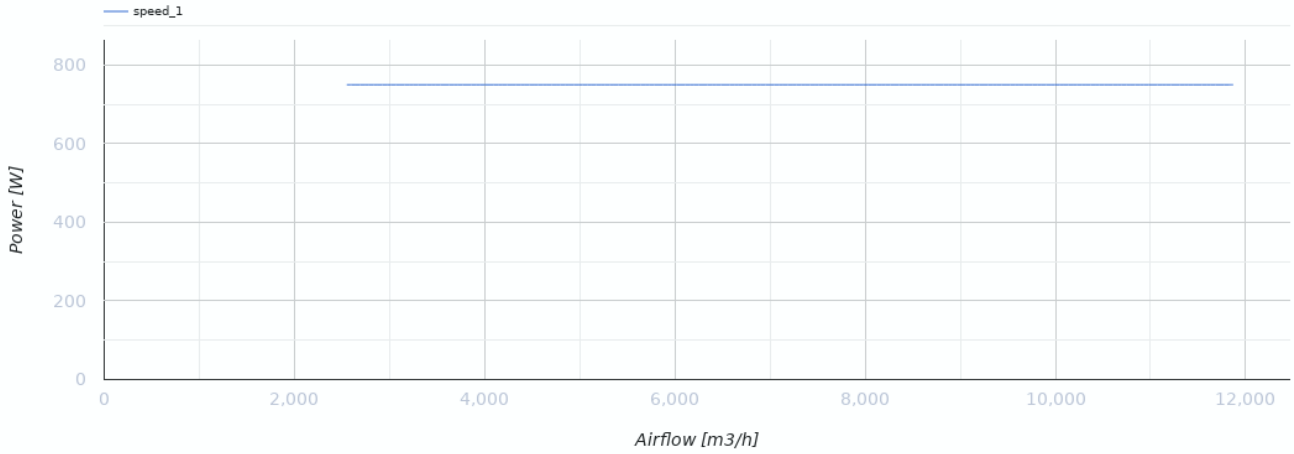

Размеры

ØD	Ød	B	B1	L
650	11	800	710	275

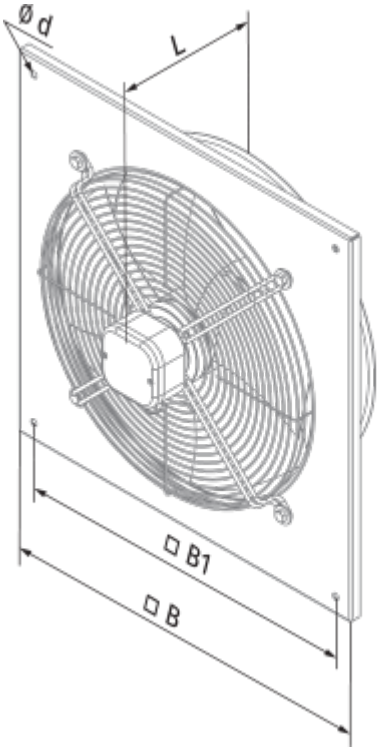
Ø d
L
□ B1
□ B

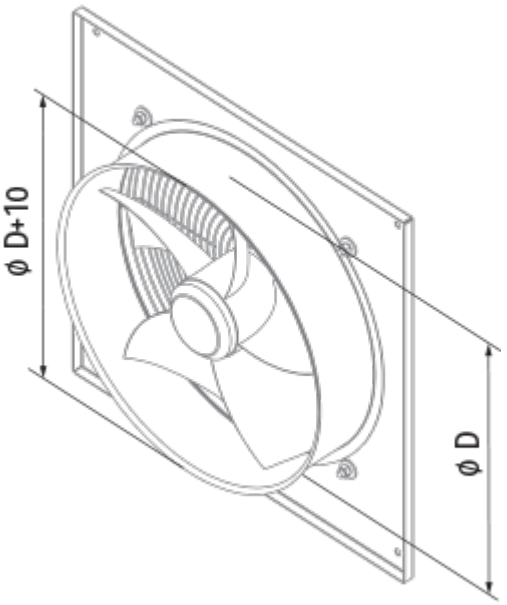
ø D+10
ø D

Экодизайн

Торговая марка	Blauberg
Модель	Axis-Q 630 6E
Тип привода	External MSD or VSD
Тип теплообменника	Нет
Статическое давление при номинальном расходе воздуха (Па)	90
Максимальные внешние утечки (%)	2.7
Статическая эффективность (%)	35
Декларируемый тип вентиляционной единицы	NRVU UVU
Эффективная мощность (кВт)	0.5
Sound power level (дБ(A))	92