

Axis-Q 630 6D

Настенные осевые вентиляторы

• Уровень звукового давления LpA на расстоянии 3 м: 72
• Тип крыльчатки: Осевой
• Материал корпуса: Сталь с полимерным покрытием
• Установка в любом положении

	Единица измерения	Axis-Q 630 6D
Размер подключаемого воздуховода	мм	630
Фазность	-	3
Минимальное напряжение питания	В	400
Максимальное напряжение питания	В	400
Частота сети питания	Гц	50
Номинальная мощность	Вт	550
Максимальный ток	А	1.45
Максимальный расход воздуха	м³/час	10950
Уровень звукового давления LpA на расстоянии 3 м	дБ(А)	72
Вес	кг	20
Максимальная температура перемещаемого воздуха	°C	60
Минимальная температура перемещаемого воздуха	°C	-30
Класс защиты	-	IP24
Класс защиты привода	-	IP54
Материал крыльчатки	-	Сталь с полимерным покрытием

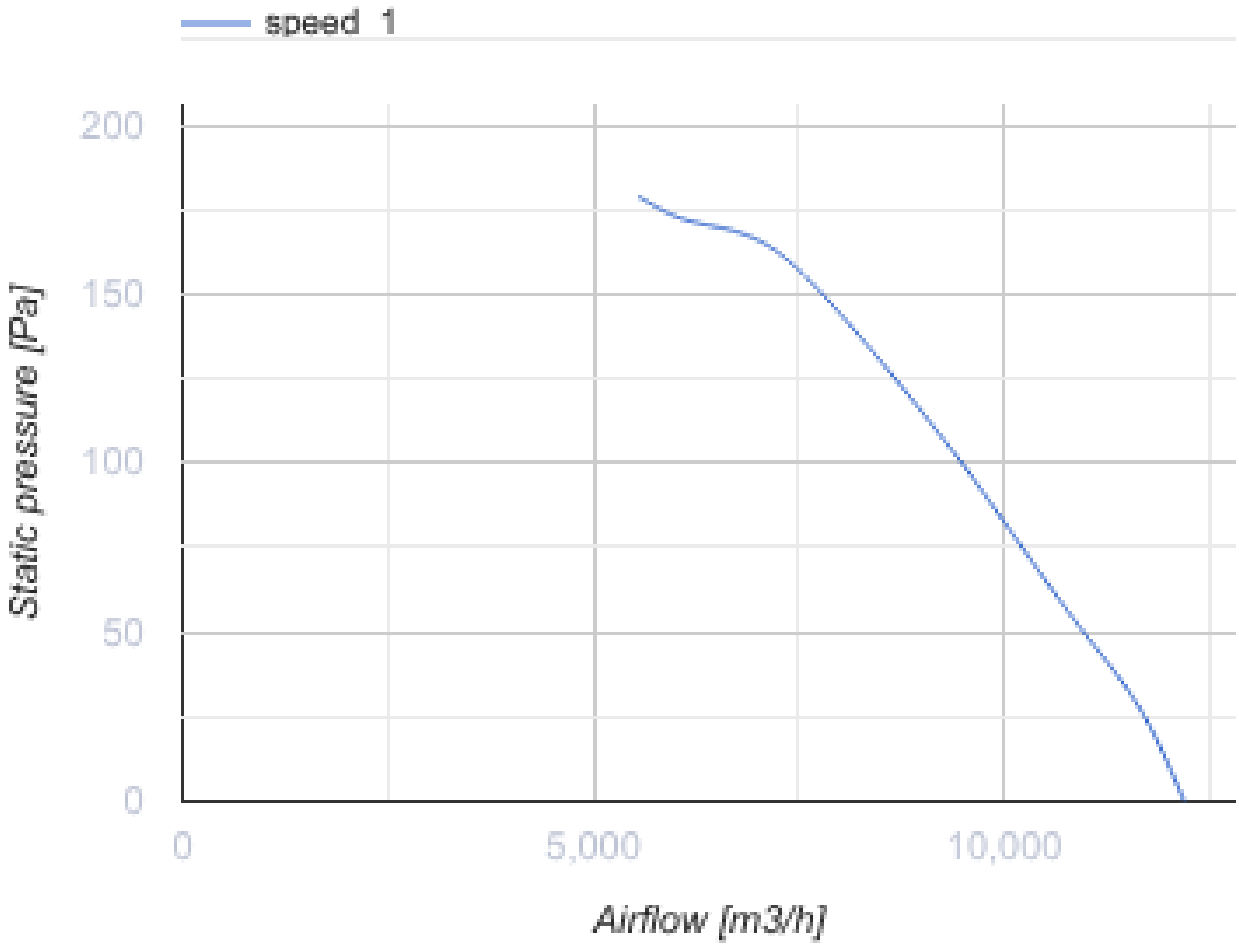
speed 1
200
150
100
50
0
Static pressure [Pa]
0
5,000
10,000
Airflow [m3/h]

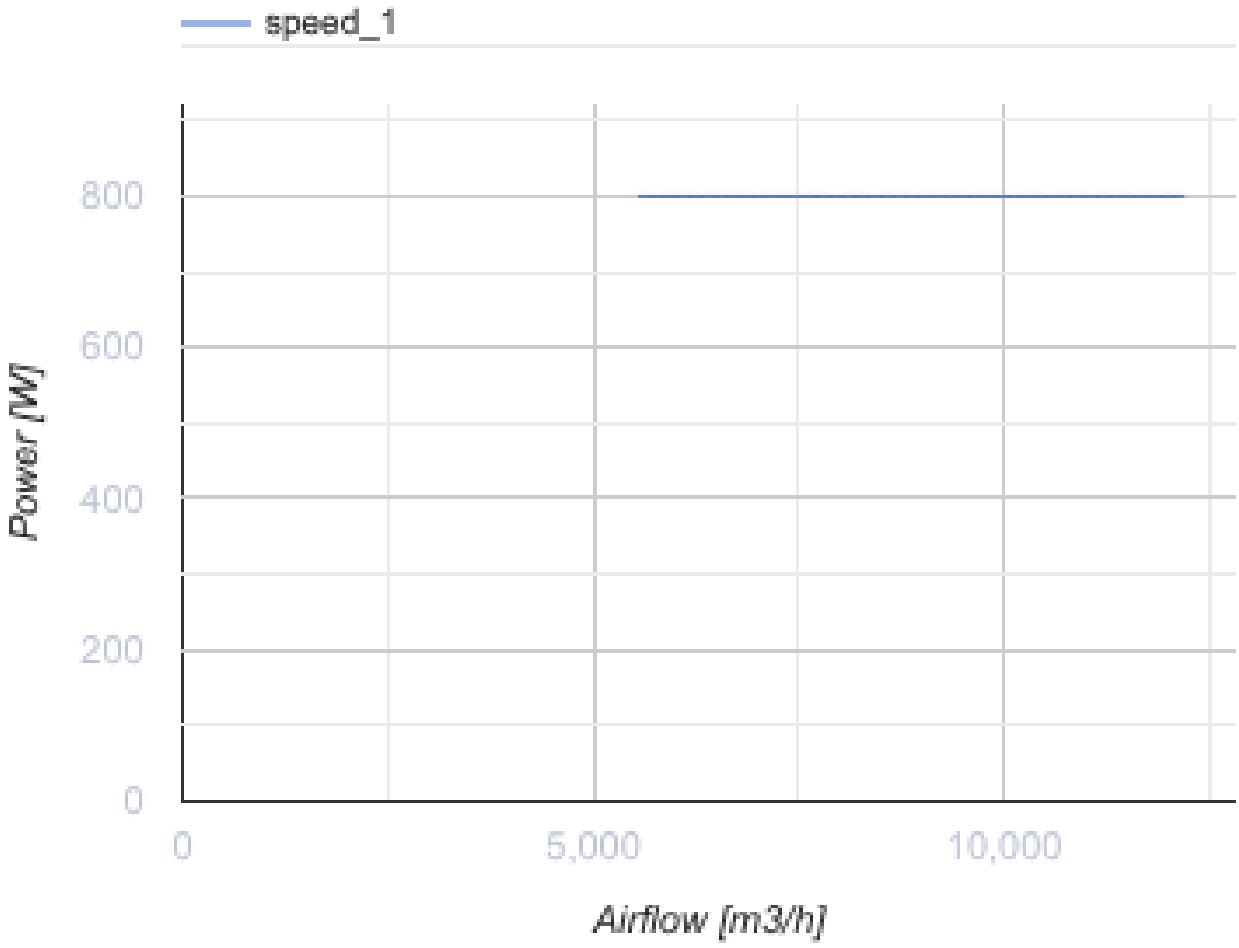

Размеры

ØD	Ød	B	B1	L
650	11	800	710	275

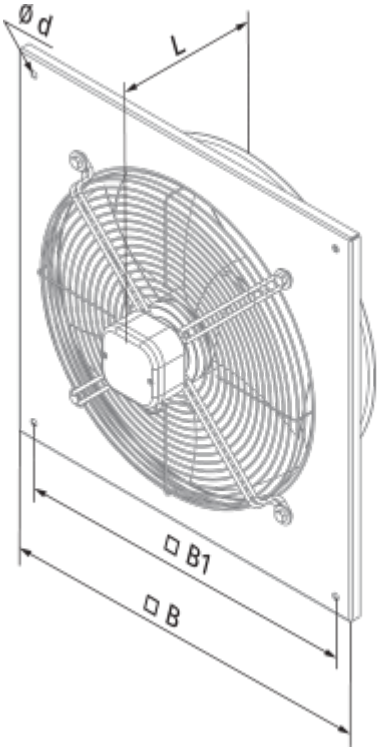
Ø d
L
□ B1
□ B

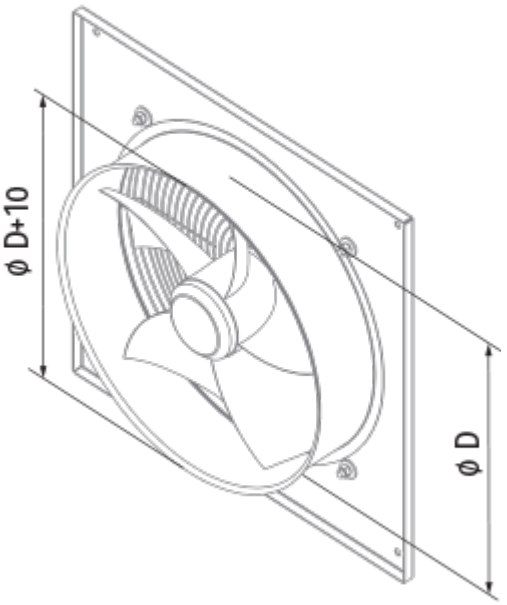
ø D+10
ø D