

Axis-Q 550 6E

Настенные осевые вентиляторы

• Уровень звукового давления LpA на расстоянии 3 м: 58
• Тип крыльчатки: Осевой
• Материал корпуса: Сталь с полимерным покрытием
• Установка в любом положении

	Единица измерения	Axis-Q 550 6E
Размер подключаемого воздуховода	мм	550
Фазность	-	1
Максимальное напряжение питания	В	240
Минимальное напряжение питания	В	220
Частота сети питания	Гц	50
Номинальная мощность	Вт	330
Максимальный ток	А	1.6
Максимальный расход воздуха	м³/час	6400
Уровень звукового давления LpA на расстоянии 3 м	дБ(А)	58
Вес	кг	16.5
Максимальная температура перемещаемого воздуха	°C	60
Минимальная температура перемещаемого воздуха	°C	-30
Класс защиты	-	IP24
Класс защиты привода	-	IP54
Материал крыльчатки	-	Сталь с полимерным покрытием

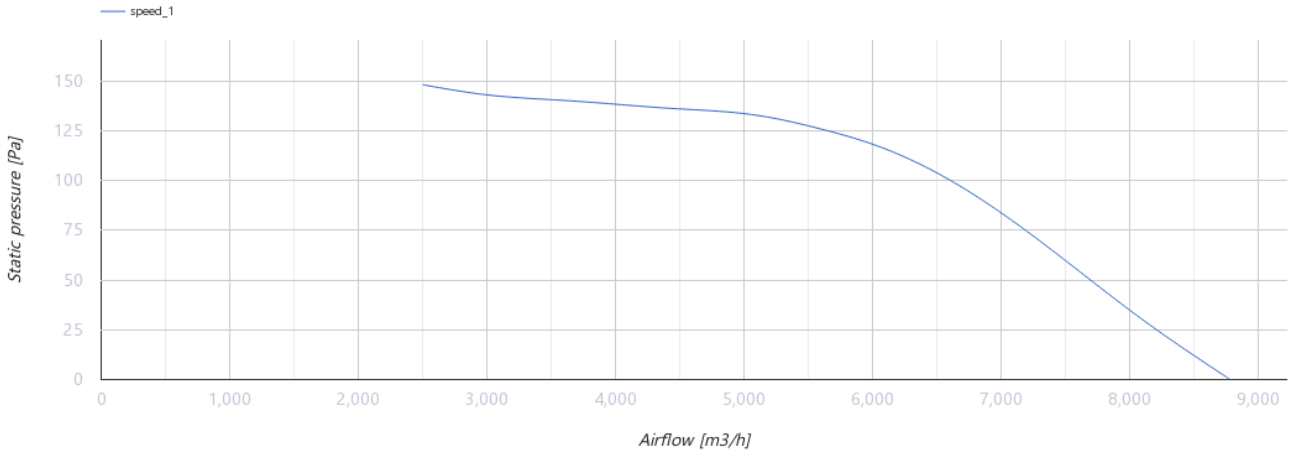

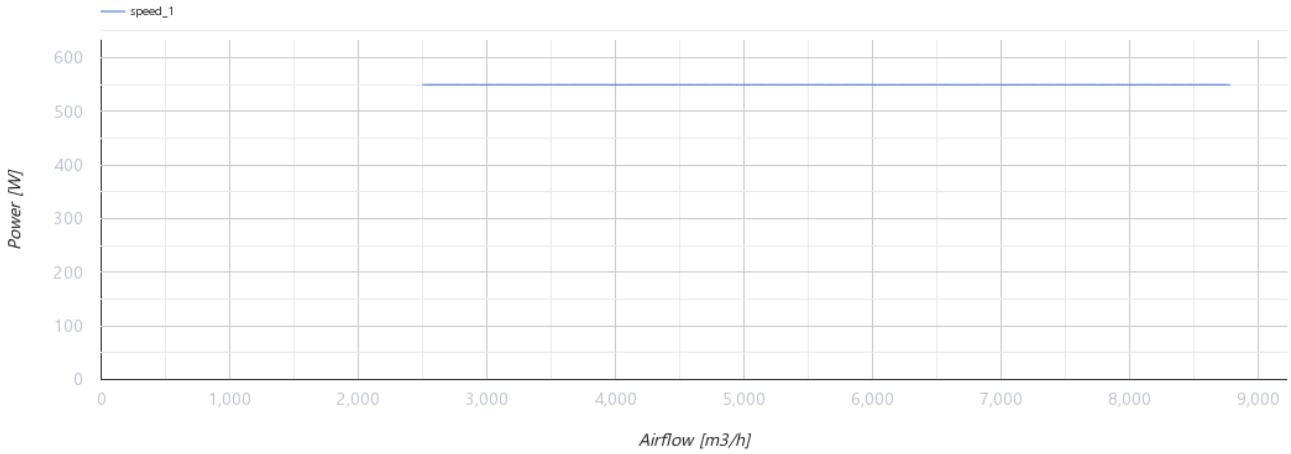

Размеры

ØD	Ød	B	B1	L
570	11	725	675	260

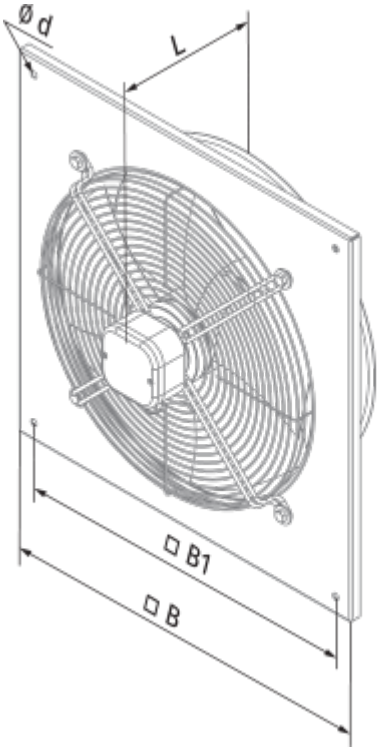
Ø d
L
□ B1
□ B

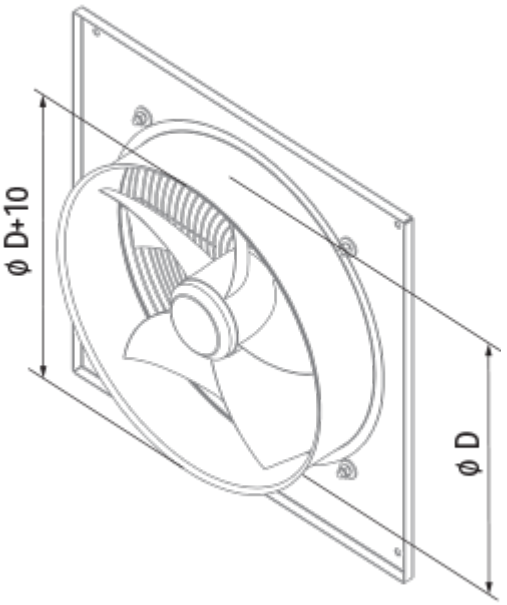
ø D+10
ø D

Экодизайн

Торговая марка	Blauberg
Модель	Axis-Q 550 6E
Тип привода	External MSD or VSD
Тип теплообменника	Нет
Статическое давление при номинальном расходе воздуха (Па)	120
Максимальные внешние утечки (%)	2.7
Статическая эффективность (%)	34.7
Эффективная мощность (кВт)	0.581
Декларируемый тип вентиляционной единицы	NRVU UVU
Sound power level (дБ(A))	90