

Axis-F 710 8D

Осевые канальные вентиляторы

• Уровень звукового давления LpA на расстоянии 3 м: 61
• Тип крыльчатки: Осевой
• Материал корпуса: Сталь с полимерным покрытием
• Установка в любом положении

	Единица измерения	Axis-F 710 8D
Размер подключаемого воздуховода	мм	710
Фазность	-	3
Минимальное напряжение питания	В	400
Максимальное напряжение питания	В	400
Частота сети питания	Гц	50
Номинальная мощность	Вт	700
Максимальный ток	А	1.5
Максимальный расход воздуха	м³/час	12000
Уровень звукового давления LpA на расстоянии 3 м	дБ(А)	61
Вес	кг	30
Максимальная температура перемещаемого воздуха	°C	60
Минимальная температура перемещаемого воздуха	°C	-30
Класс защиты	-	IP24
Класс защиты привода	-	IP54
Материал крыльчатки	-	Сталь с полимерным покрытием

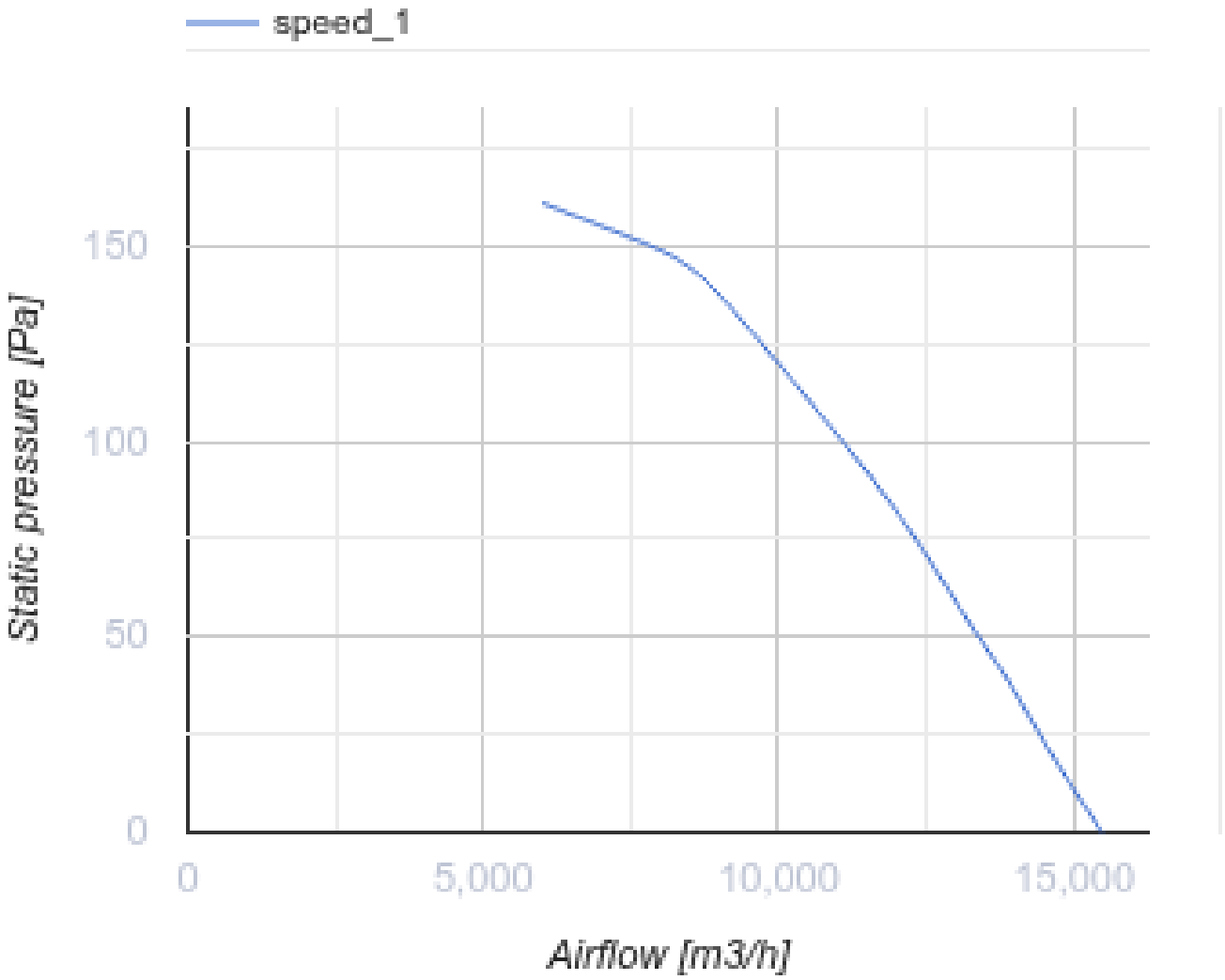
speed_1
150
100
50
0
Static pressure [Pa]
0
5,000
10,000
15,000
Airflow [m3/h]

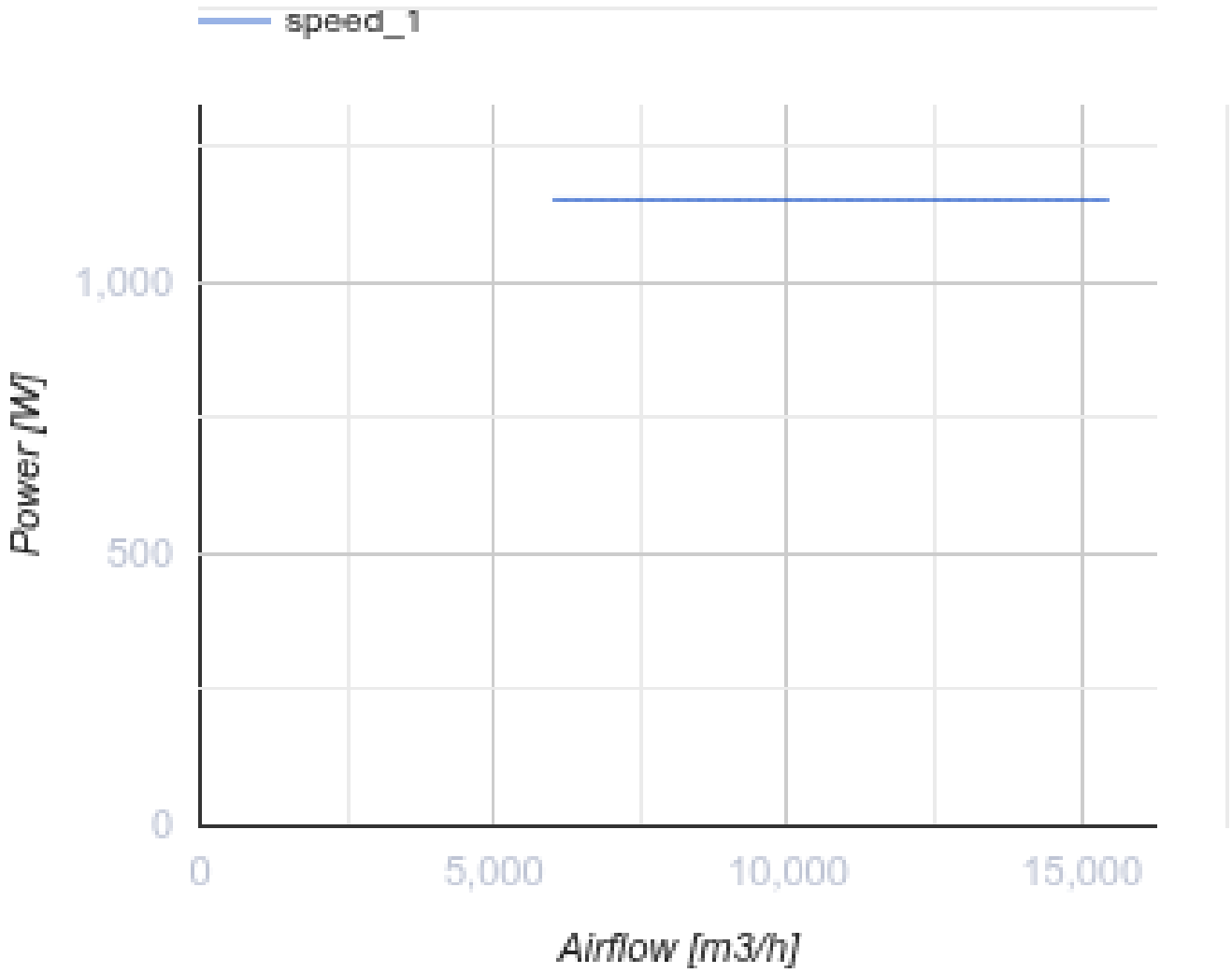

Размеры

ØD	ØD1	ØD2	Ød	B	L
725	767	805	11,5	835	250

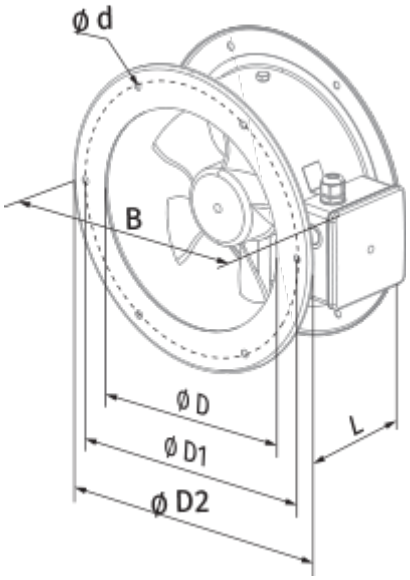
Ø d
B
Ø D
Ø D1
Ø D2
L