

Axis-F 630 6D

Осевые канальные вентиляторы

• Уровень звукового давления LpA на расстоянии 3 м: 72
• Тип крыльчатки: Осевой
• Материал корпуса: Сталь с полимерным покрытием
• Установка в любом положении

	Единица измерения	Axis-F 630 6D
Размер подключаемого воздуховода	мм	630
Фазность	-	3
Максимальное напряжение питания	В	400
Минимальное напряжение питания	В	400
Частота сети питания	Гц	50
Номинальная мощность	Вт	550
Максимальный ток	А	1.45
Максимальный расход воздуха	м³/час	10950
Уровень звукового давления LpA на расстоянии 3 м	дБ(А)	72
Вес	кг	16.4
Максимальная температура перемещаемого воздуха	°C	60
Минимальная температура перемещаемого воздуха	°C	-30
Класс защиты	-	IP24
Класс защиты привода	-	IP54
Материал крыльчатки	-	Сталь с полимерным покрытием

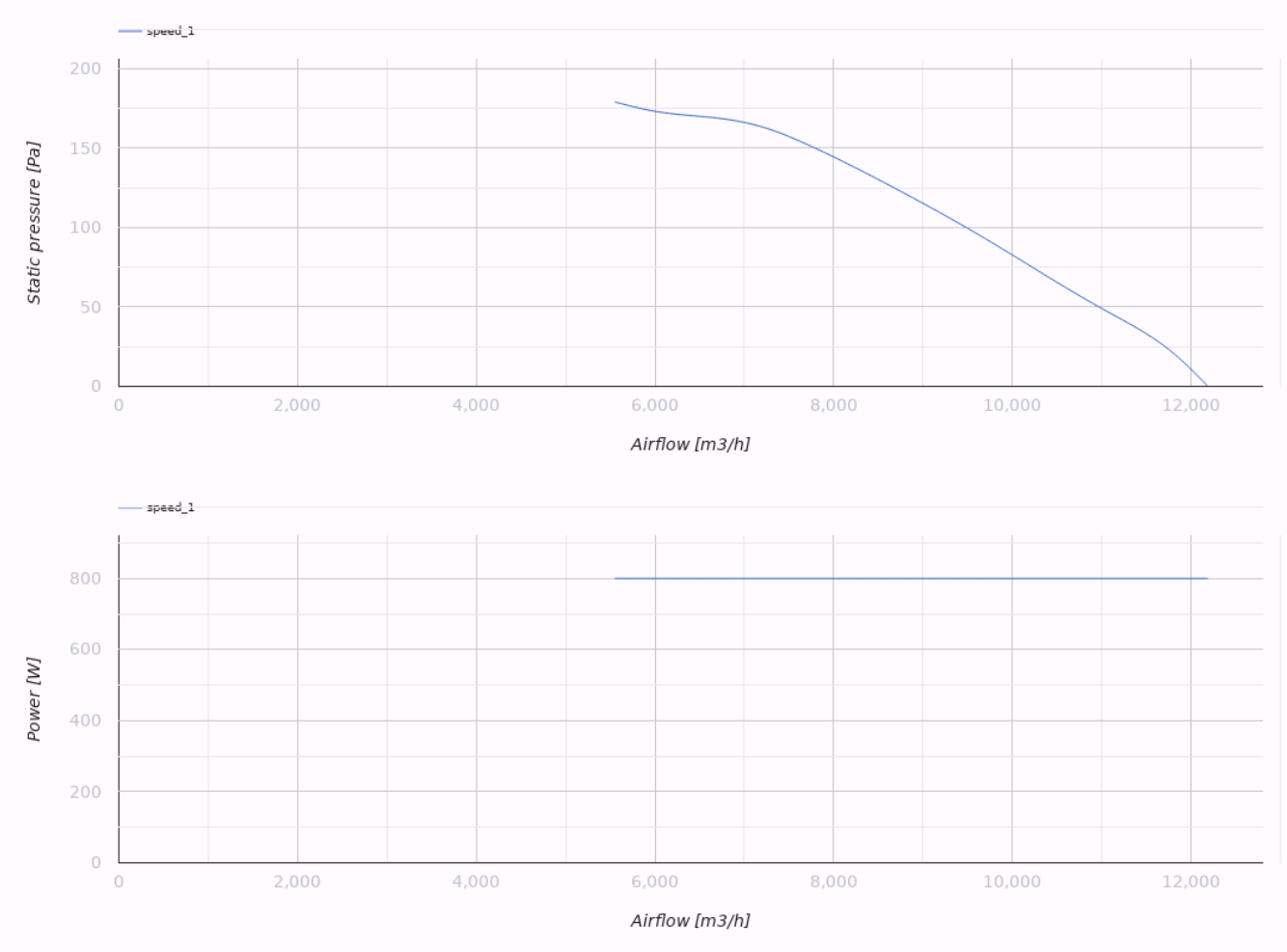

Размеры

ØD	ØD1	ØD2	Ød	B	L
645	674	715	11,5	740	250

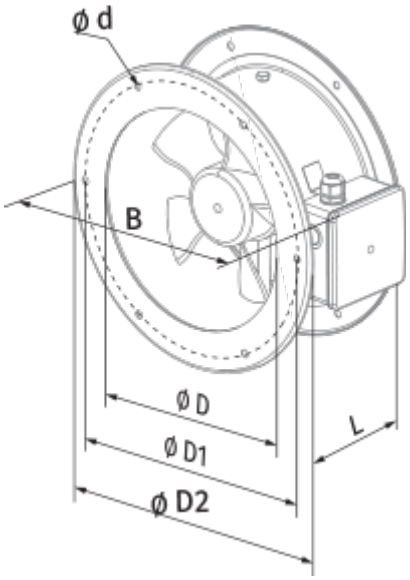
Ø d
B
Ø D
Ø D1
Ø D2
L