

Axis-F 550 6D

Осевые канальные вентиляторы

• Уровень звукового давления LpA на расстоянии 3 м: 61
• Тип крыльчатки: Осевой
• Материал корпуса: Сталь с полимерным покрытием
• Установка в любом положении

	Единица измерения	Axis-F 550 6D
Размер подключаемого воздуховода	мм	550
Фазность	-	3
Максимальное напряжение питания	В	400
Минимальное напряжение питания	В	400
Частота сети питания	Гц	50
Номинальная мощность	Вт	337
Максимальный ток	А	0.9
Максимальный расход воздуха	м³/час	6400
Уровень звукового давления LpA на расстоянии 3 м	дБ(А)	61
Вес	кг	13.9
Максимальная температура перемещаемого воздуха	°C	60
Минимальная температура перемещаемого воздуха	°C	-30
Класс защиты	-	IP24
Класс защиты привода	-	IP54
Материал крыльчатки	-	Сталь с полимерным покрытием

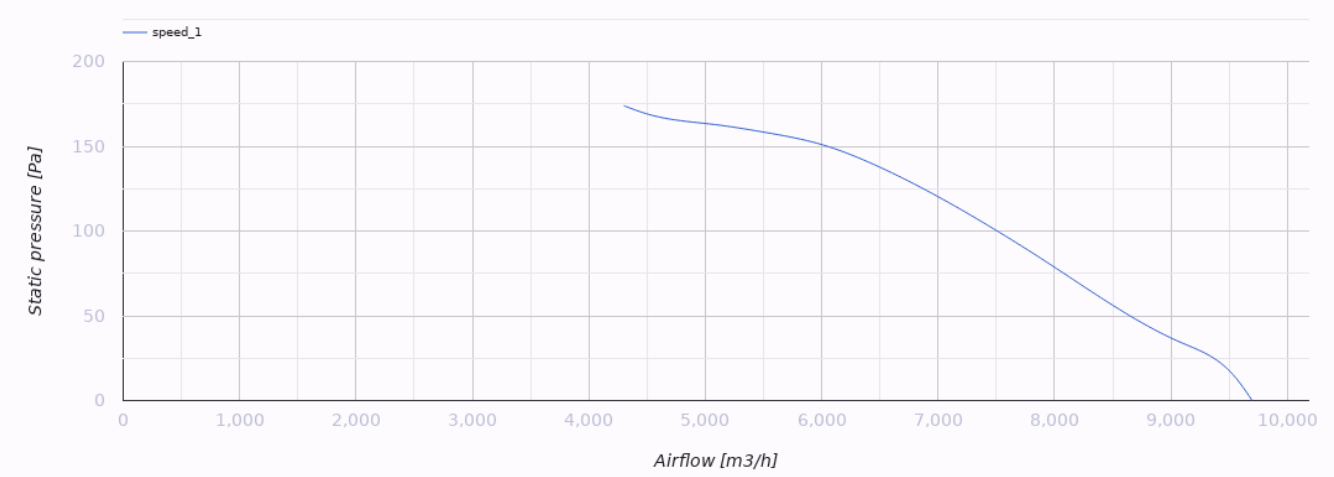

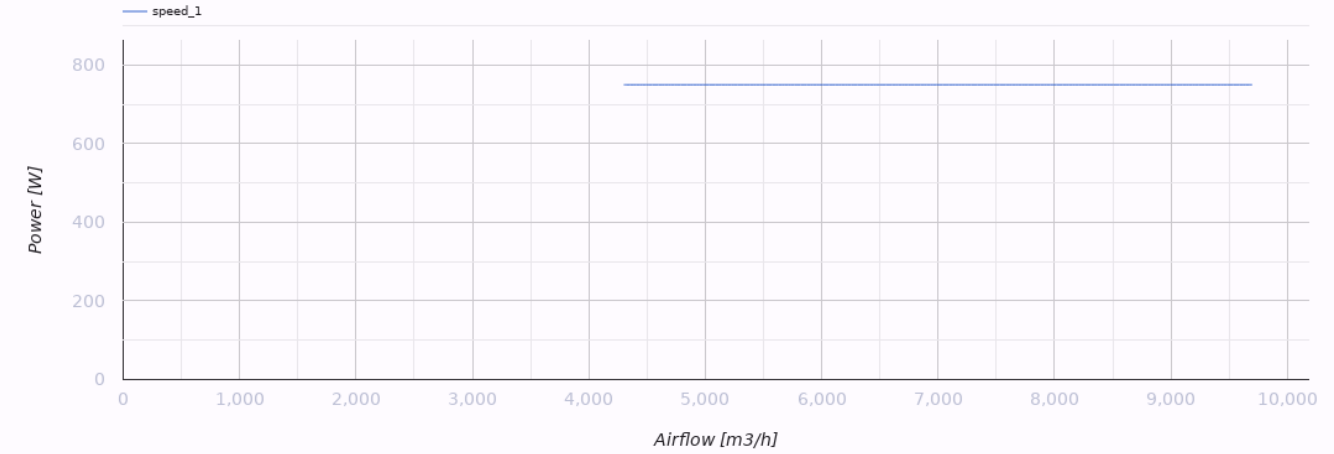

Размеры

ØD	ØD1	ØD2	Ød	B	L
565	605	636	11,5	660	230

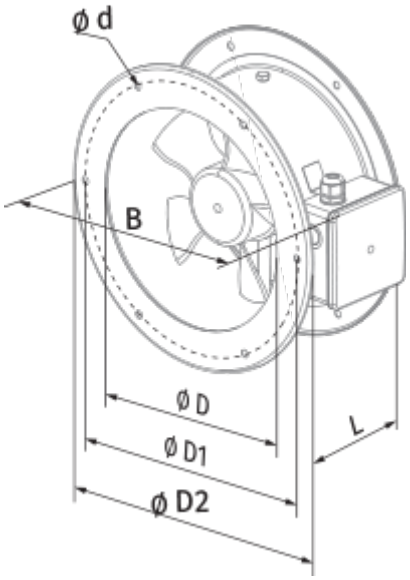
Ø d
B
Ø D
Ø D1
Ø D2
L