

Axis-F 500 4D

Осевые канальные вентиляторы

• Уровень звукового давления LpA на расстоянии 3 м: 60
• Тип крыльчатки: Осевой
• Материал корпуса: Сталь с полимерным покрытием
• Установка в любом положении

	Единица измерения	Axis-F 500 4D
Размер подключаемого воздуховода	мм	500
Фазность	-	3
Минимальное напряжение питания	В	400
Максимальное напряжение питания	В	400
Частота сети питания	Гц	50
Номинальная мощность	Вт	450
Максимальный ток	А	0.9
Максимальный расход воздуха	м³/час	6570
Скорость вращения	-	1300
Уровень звукового давления LpA на расстоянии 3 м	дБ(А)	60
Вес	кг	11
Максимальная температура перемещаемого воздуха	°C	60
Минимальная температура перемещаемого воздуха	°C	-30
Класс защиты	-	IP24
Класс защиты привода	-	IP54
Материал крыльчатки	-	Сталь с полимерным покрытием

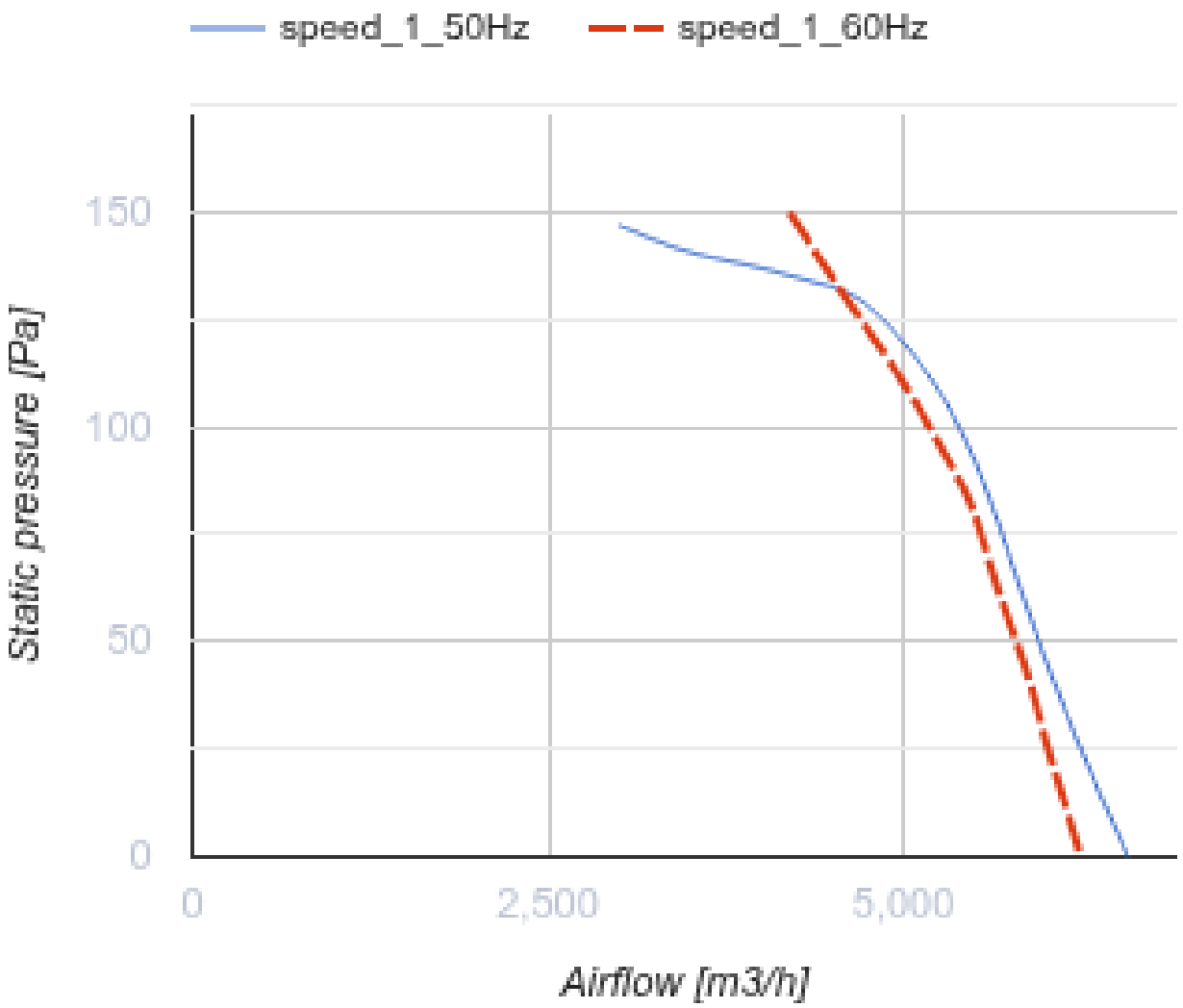
speed_1_50Hz
speed_1_60Hz
150
100
50
0
Static pressure [Pa]
0
2,500
5,000
Airflow [m3/h]

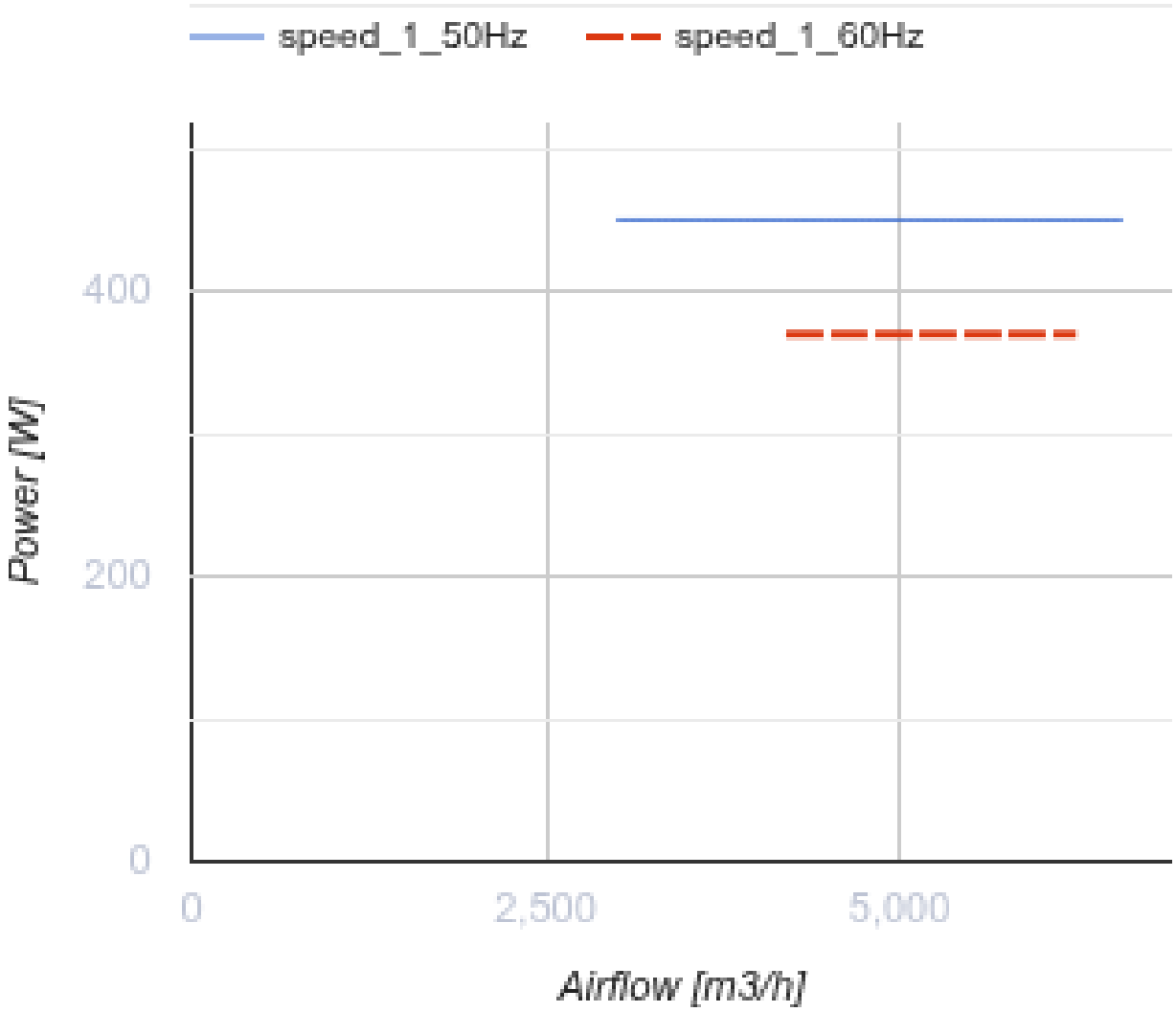

Размеры

ØD	ØD1	ØD2	Ød	B	L
515	541	570	9,5	600	220

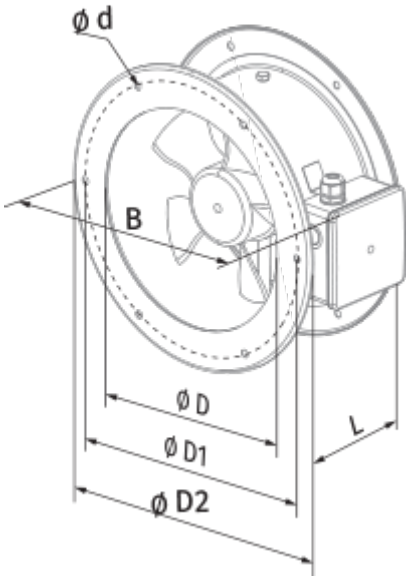
Ø d
B
Ø D
Ø D1
Ø D2
L