

Arena 125 e

Осевой декоративный вентилятор

- Уровень звукового давления LpA на расстоянии 3 м: 35
- Материал корпуса: Пластик
- Защита от обратной тяги: Обратный клапан

	Единица измерения	Arena 125 e
Размер подключаемого воздуховода	мм	125
Фазность	-	1
Минимальное напряжение питания	В	220
Максимальное напряжение питания	В	240
Частота сети питания	Гц	50/60
Номинальная мощность	Вт	17.5
Максимальный ток	А	0.117
Максимальный расход воздуха	м³/час	174
Скорость вращения	-	2400
Уровень звукового давления LpA на расстоянии 3 м	дБ(А)	35
Вес	кг	0.74
Минимальная температура окружающего воздуха	°C	1
Максимальная температура окружающего воздуха	°C	45
Класс защиты	-	IP24
Материал крыльчатки	-	Пластик

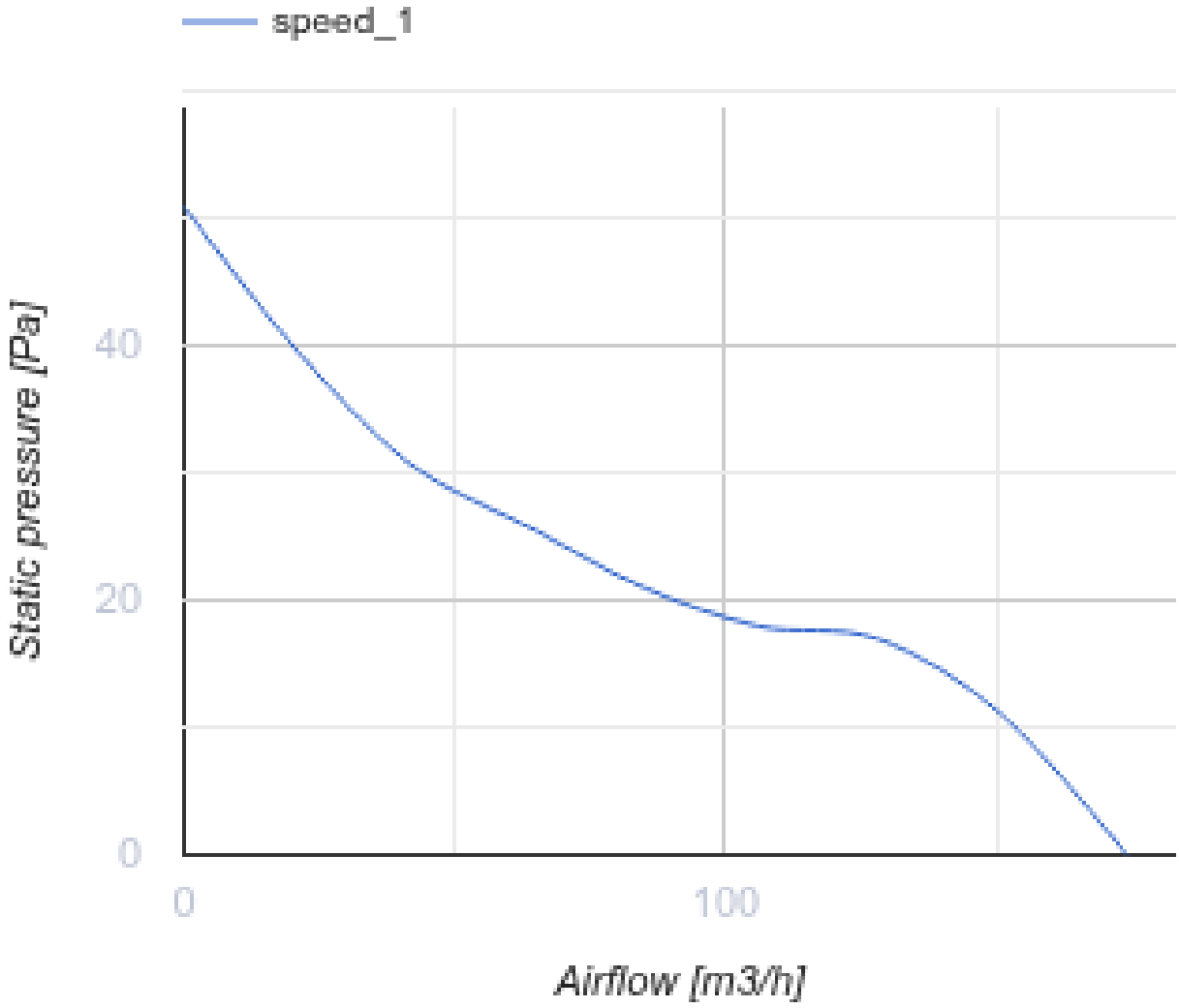

Размеры

Ø D	Ø D1	L	L1
125	172	122	88

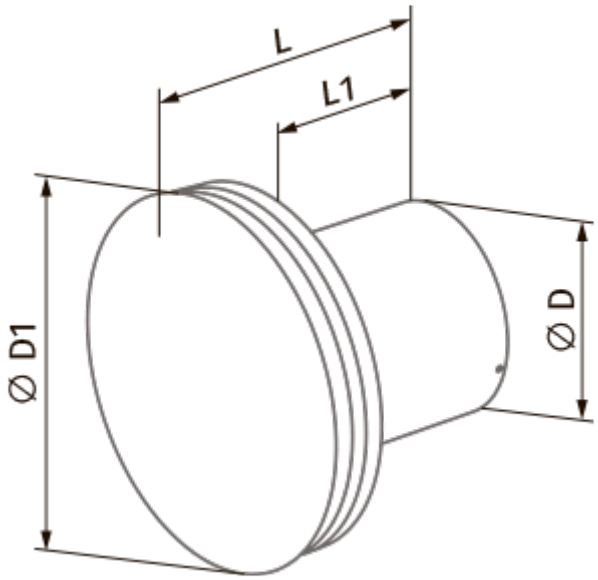
L
L1
Ø D1
Ø D