

ALB-45

Агрегаты для воздушного отопления или охлаждения

	Единица измерения	ALB-45
Минимальное напряжение питания	В	230
Максимальное напряжение питания	В	230
Частота сети питания	Гц	50
Максимальный ток	А	1.12
Класс защиты	-	IP44

Размеры

B	B1	H	H1	L	L1	K
780	885	710	570	380	300	G 3/4''

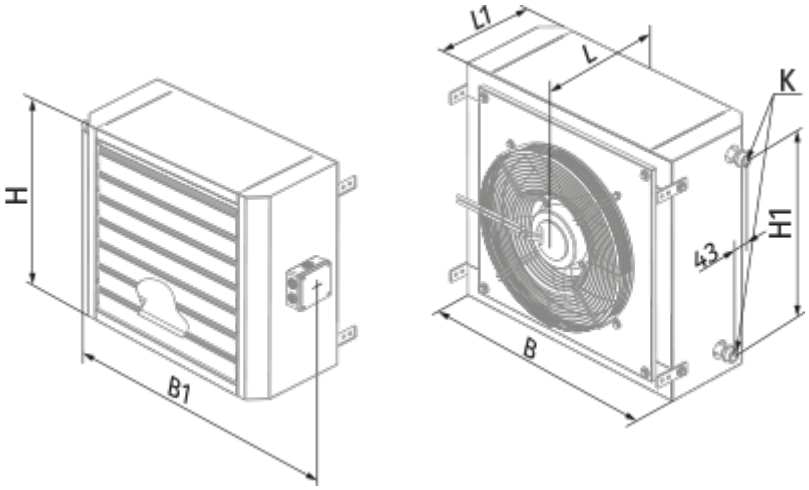

Аксессуары

Контроллеры температуры

Наименование	Фото	Описание
MLC E2		Комнатный терморегулятор
MLCD E2		Комнатный терморегулятор