

ALB-30

Агрегаты для воздушного отопления или охлаждения

	Единица измерения	ALB-30
Минимальное напряжение питания	В	230
Максимальное напряжение питания	В	230
Частота сети питания	Гц	50
Максимальный ток	А	0.85
Класс защиты	-	IP44

Размеры

B	B1	H	H1	L	L1	K
680	785	655	518	360	286	G 3/4''

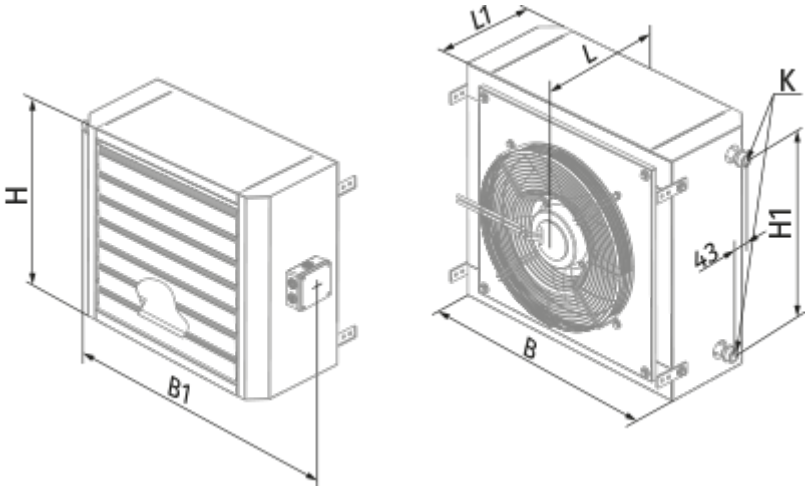

Аксессуары

Контроллеры температуры

Наименование	Фото	Описание
MLC E2		Комнатный терморегулятор
MLCD E2		Комнатный терморегулятор