

AirOne

Комнатный рекуператор с противотоковым теплообменником (HRV/ERV) и управлением через приложение. Версии для холодного климата оснащены встроенными нагревателями, а также механической приточной и гравитационной вытяжной заслонкой

• Уровень звукового давления LpA на расстоянии 3 м: 27
• Уровень звукового давления LpA на расстоянии 1 м : 37
• Тип рекуператора: Противоточный
• Материал рекуператора: Полистирол
• Фильтр приточный: Coarse 90% / G3+G4
Опция: ePM1 70% / F8
• Фильтр вытяжной: Coarse 45% / G3
• Материал корпуса: АБС Пластик
• Автоматические жалюзи

	Единица измерения	AirOne		
Скорость	-	1	2	3
Размер подключаемого воздуховода	мм	250		
Максимальное напряжение питания	В	240		
Минимальное напряжение питания	В	220		
Частота сети питания	Гц	50/60		
Максимальный ток	А	0.3		
Максимальный расход воздуха	м³/час	30	60	90
Максимальный расход воздуха (режим «Boost»)	м³/час	150		
Уровень звукового давления LpA на расстоянии 3 м	дБ(А)	12	21	27
Уровень звукового давления LpA на расстоянии 1 м	дБ(А)	23	31	37
Эффективность рекуперации, макс	%	98		
Тип рекуператора	-	Противоточный		
Материал рекуператора	-	Полистирол		
Вес	кг	11		
Фильтр приточный	-	Coarse 90% / G3+G4 Опция: ePM1 70% / F8		
Фильтр вытяжной	-	Coarse 45% / G3		
Максимальная температура перемещаемого воздуха	°C	40		
Минимальная температура перемещаемого воздуха	°C	-20		
Минимальная толщина стены	мм	300		
Максимальная толщина стены	мм	800		

Класс энергоэффективности	-	A+

Размеры

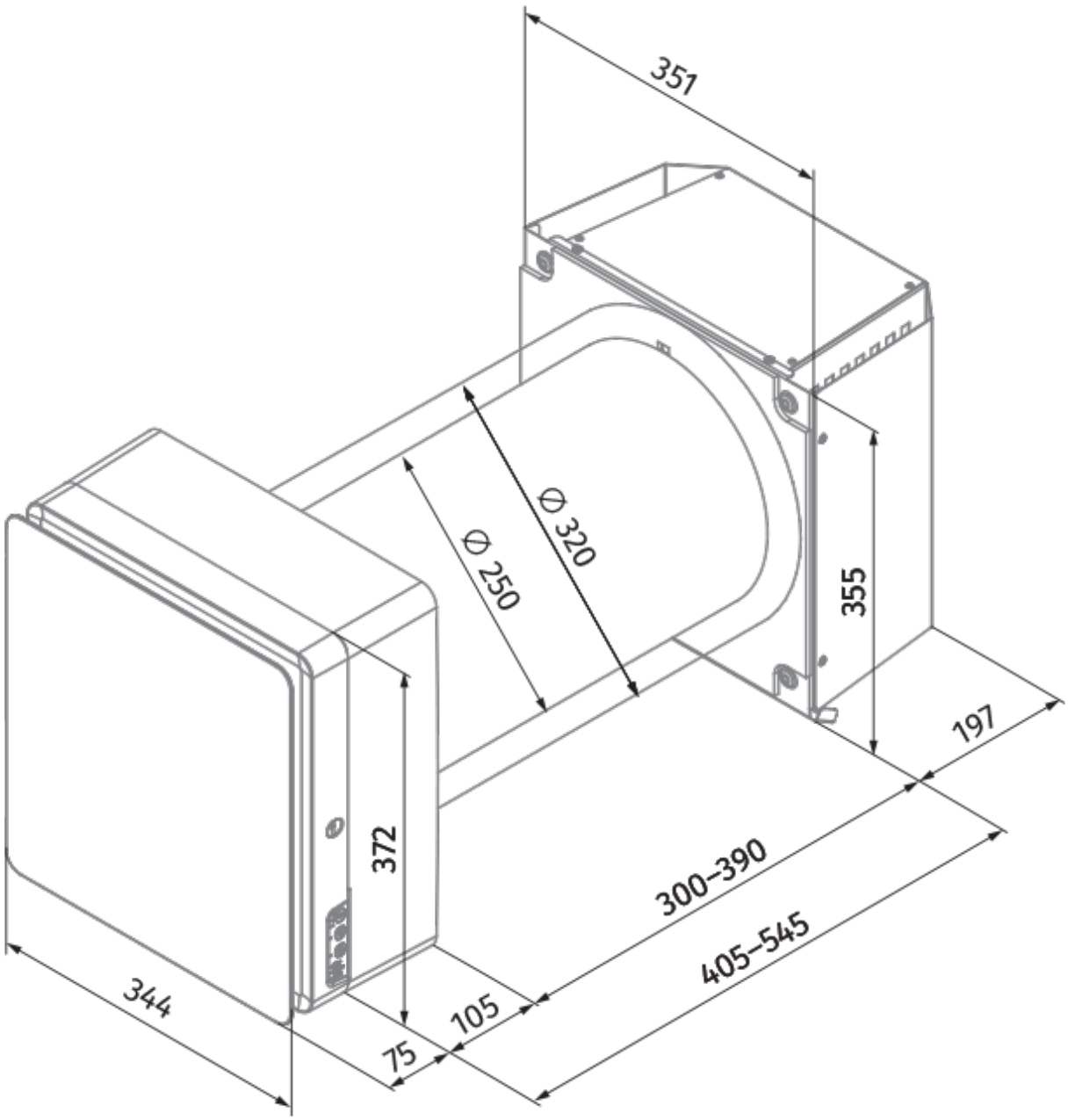

Монтаж в стены 300–545 мм

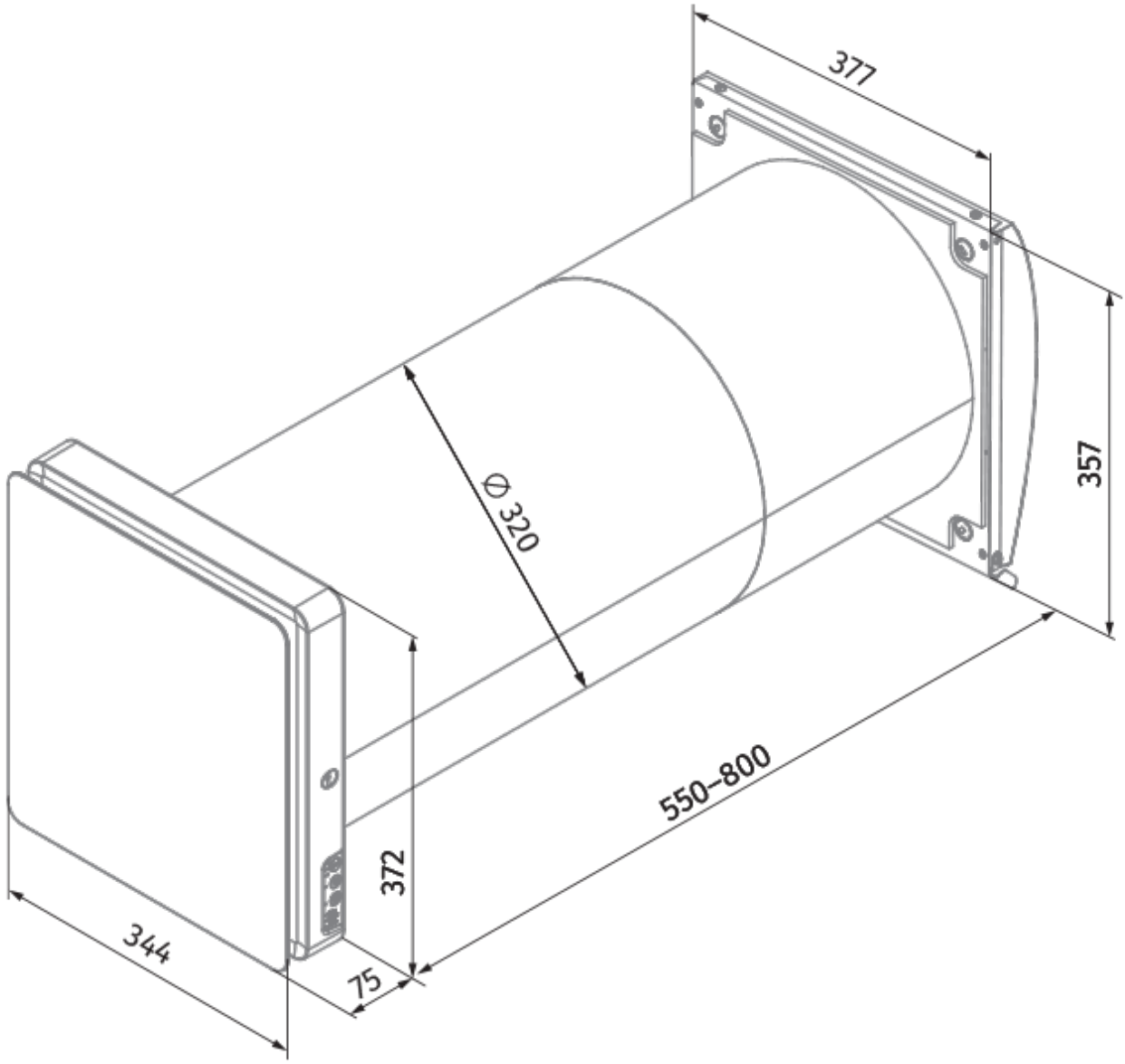

Монтаж в стены 550–800 мм

Аксессуары

Датчики CO2

Наименование	Фото	Описание

CD-1		Датчики CO2
CD-2		Датчики CO2