

AirOne E2 ERV BLK

Комнатный рекуператор с противотоковым теплообменником (HRV/ERV) и управлением через приложение. Версии для холодного климата оснащены встроенными нагревателями, а также механической приточной и гравитационной вытяжной заслонкой

• Потребляемая мощность електрического преднагрева: 200
• Потребляемая мощность електрического догрева: 200
• Уровень звукового давления LpA на расстоянии 3 м: 27
• Уровень звукового давления LpA на расстоянии 1 м : 37
• Тип рекуператора: Противоточный
• Материал рекуператора: Энтальпийный
• Энтальпийный рекуператор
• Догрев: Электрический
• Преднагрев: Электрический
• Материал корпуса: АБС Пластик
• Автоматические жалюзи
• Нагреватель

	Единица измерения	AirOne E2 ERV BLK		
Скорость	-	1	2	3
Размер подключаемого воздуховода	мм	250		
Минимальное напряжение питания	В	220		
Максимальное напряжение питания	В	240		
Частота сети питания	Гц	50/60		
Потребляемая мощность електрического преднагрева	Вт	200		
Потребляемая мощность електрического догрева	Вт	200		
Максимальный ток	А	0.3		
Максимальный расход воздуха	м³/час	30	60	90
Максимальный расход воздуха (режим «Boost»)	м³/час	150		
Уровень звукового давления LpA на расстоянии 3 м	дБ(А)	12	21	27
Уровень звукового давления LpA на расстоянии 1 м	дБ(А)	23	31	37
Эффективность рекуперации, макс	%	85		
Тип рекуператора	-	Противоточный		
Материал рекуператора	-	Энтальпийный		
Вес	кг	11		
Максимальная температура перемещаемого воздуха	°C	40		

Минимальная температура перемещаемого воздуха	°C	-20
Минимальная толщина стены	мм	300
Максимальная толщина стены	мм	800
Класс энергоэффективности	-	A

Размеры

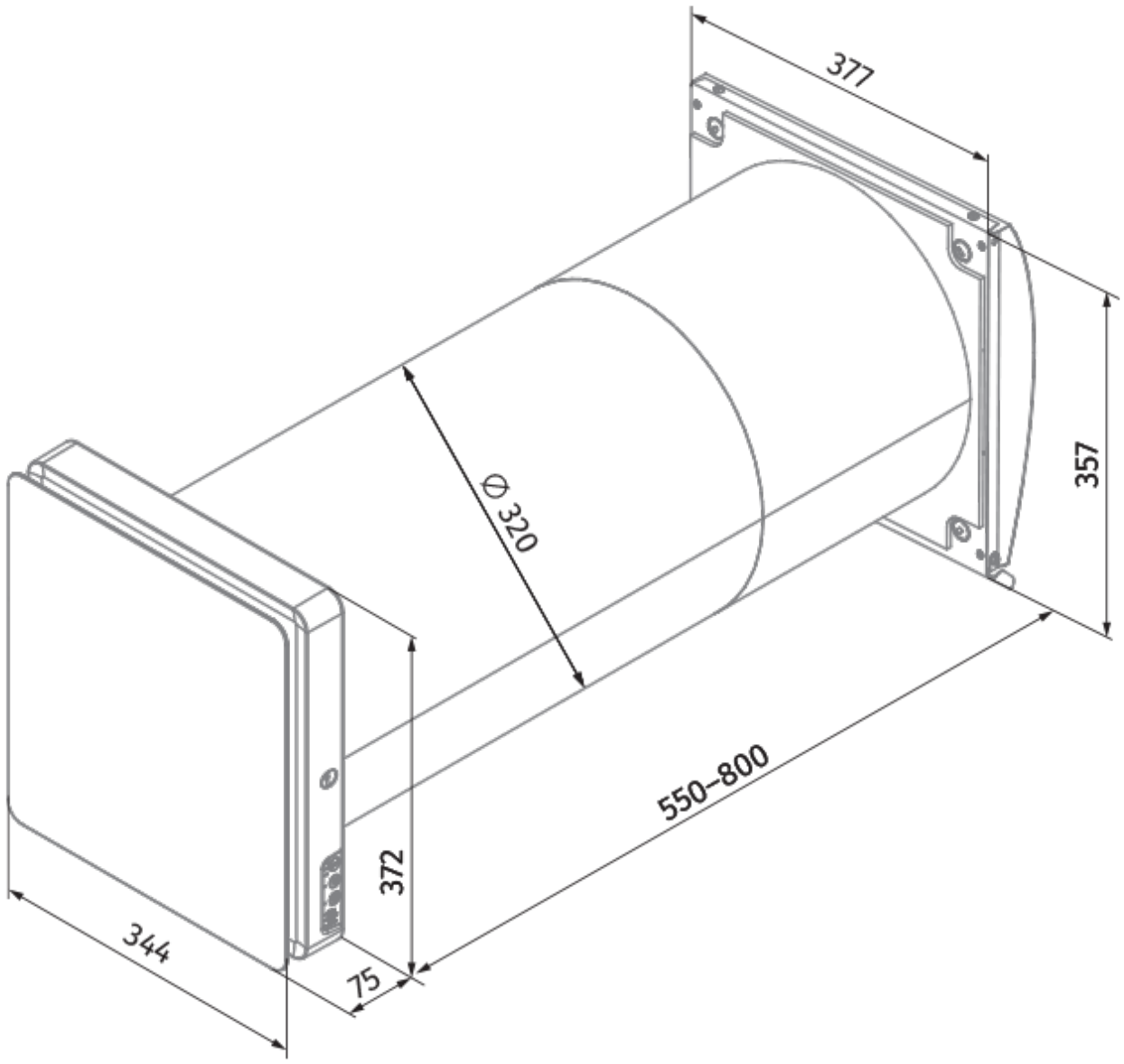

Монтаж в стены 550–800 мм

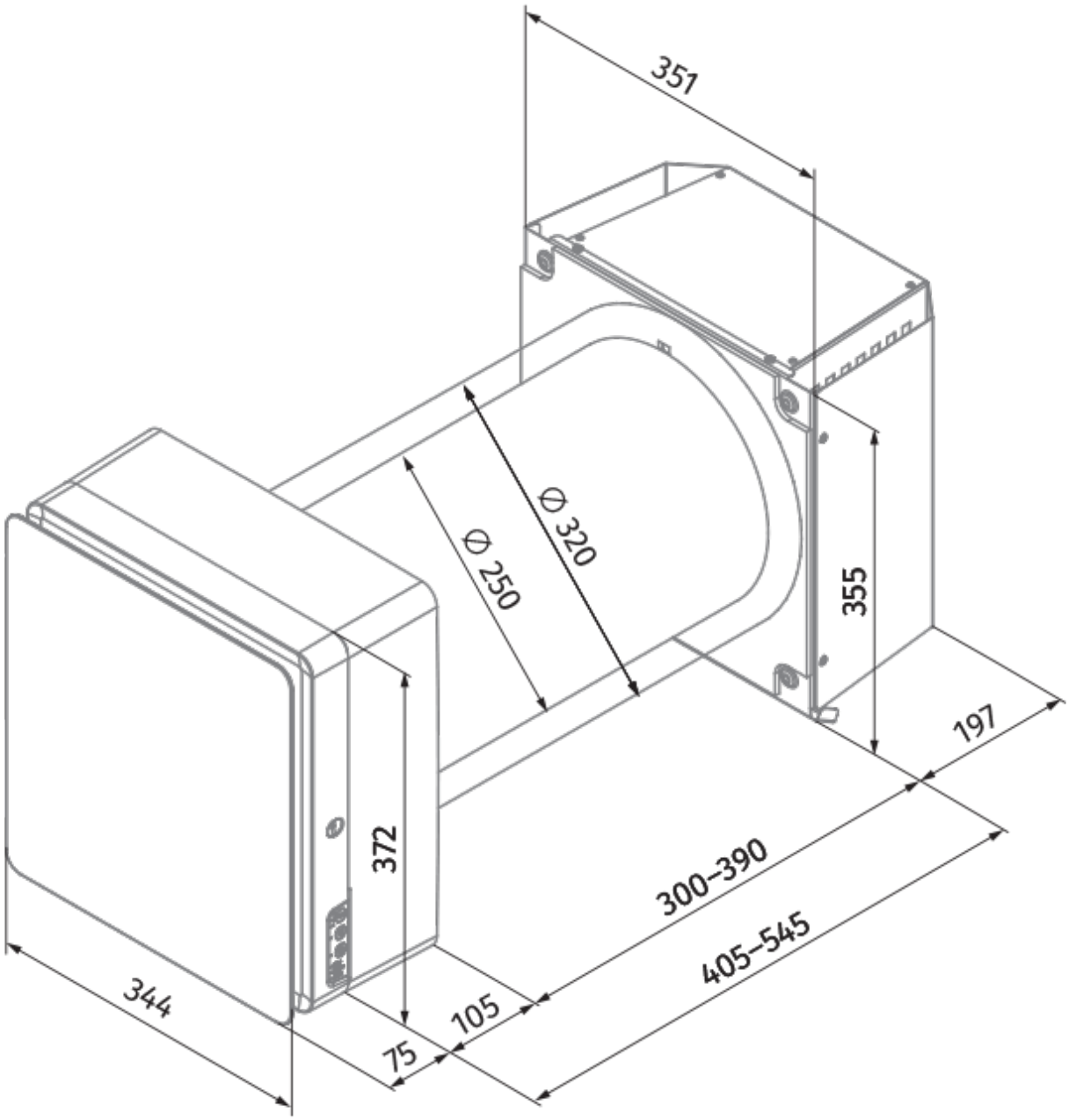

Монтаж в стены 300–545 мм