

AH-S AirWall chrome 250

Наружный металический колпак для тонких стен

• Материал корпуса: Нержавеющая сталь

	Единица измерения	AH-S AirWall chrome 250
Размер подключаемого воздуховода	мм	250

Размеры

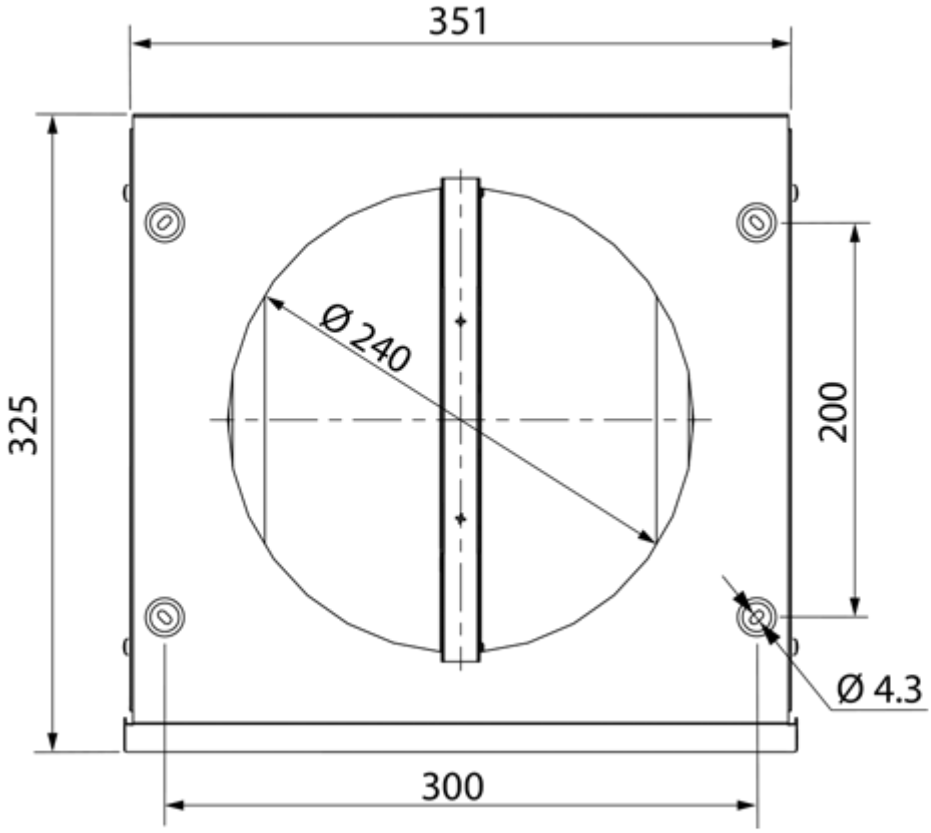
351
325
Ø 240
200
Ø 4.3
300

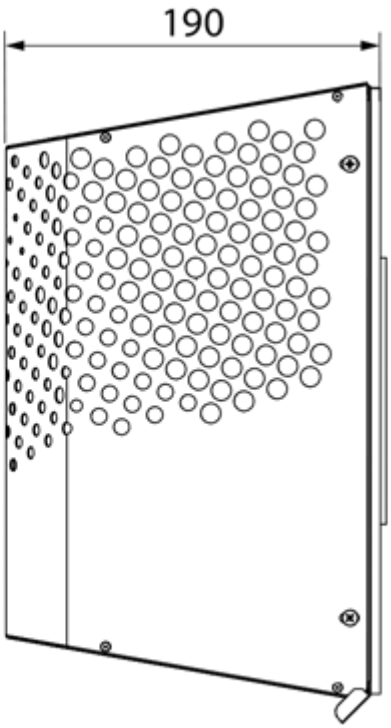
190