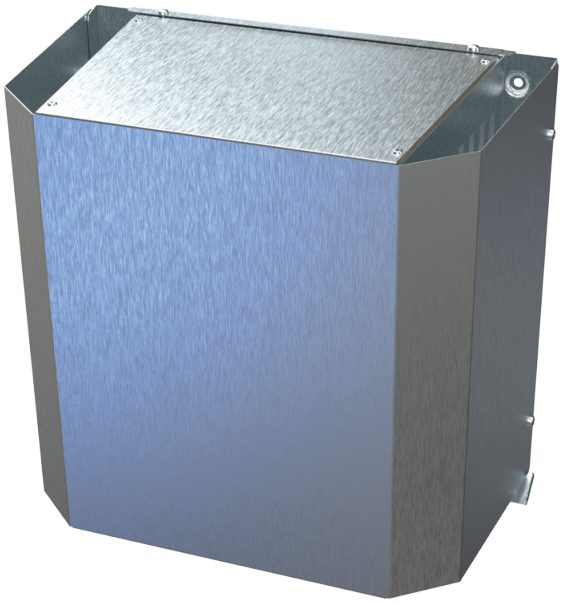

AH-S AirOne chrome 250

Наружный металический колпак для тонких стен

• Материал корпуса: Алюминий

	Единица измерения	AH-S AirOne chrome 250
Размер подключаемого воздуховода	мм	250

Размеры

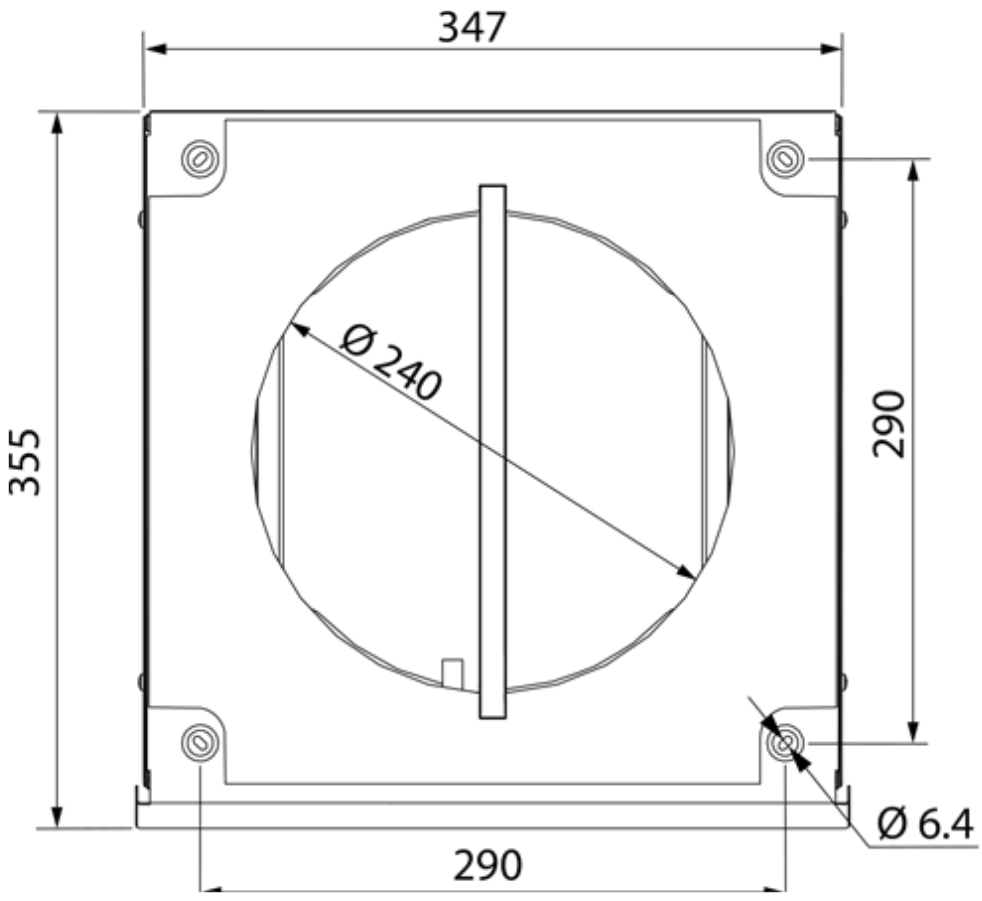
347
355
Ø 240
290
290
Ø 6.4

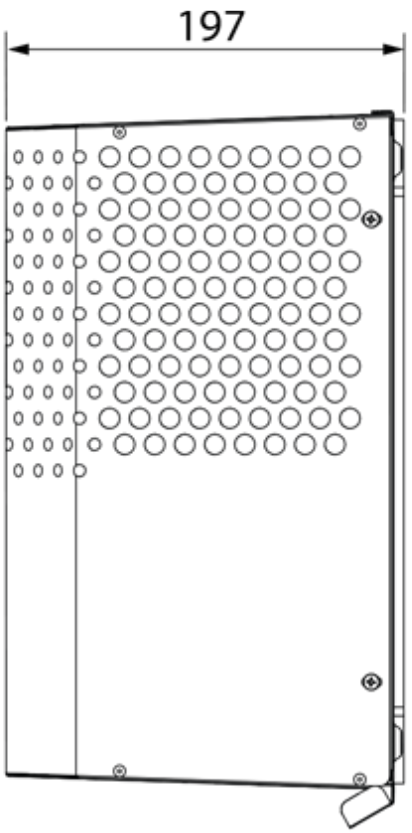
197