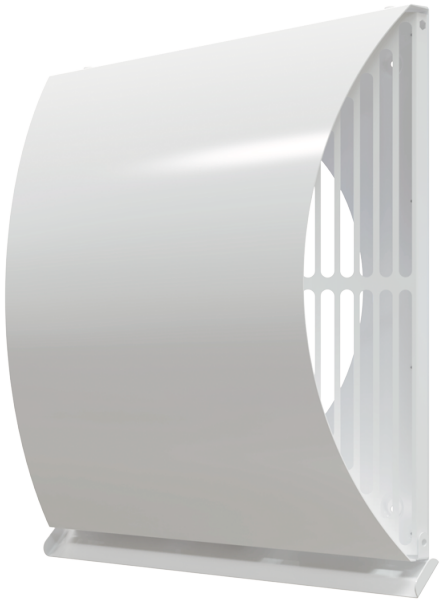

# AH AirWall white 250

Плоский наружный металический колпак

• Материал корпуса: Алюминий

| | Единица измерения | AH AirWall white 250 |
|---|---|---|
| Размер подключаемого воздуховода | мм | 250 |

## Размеры

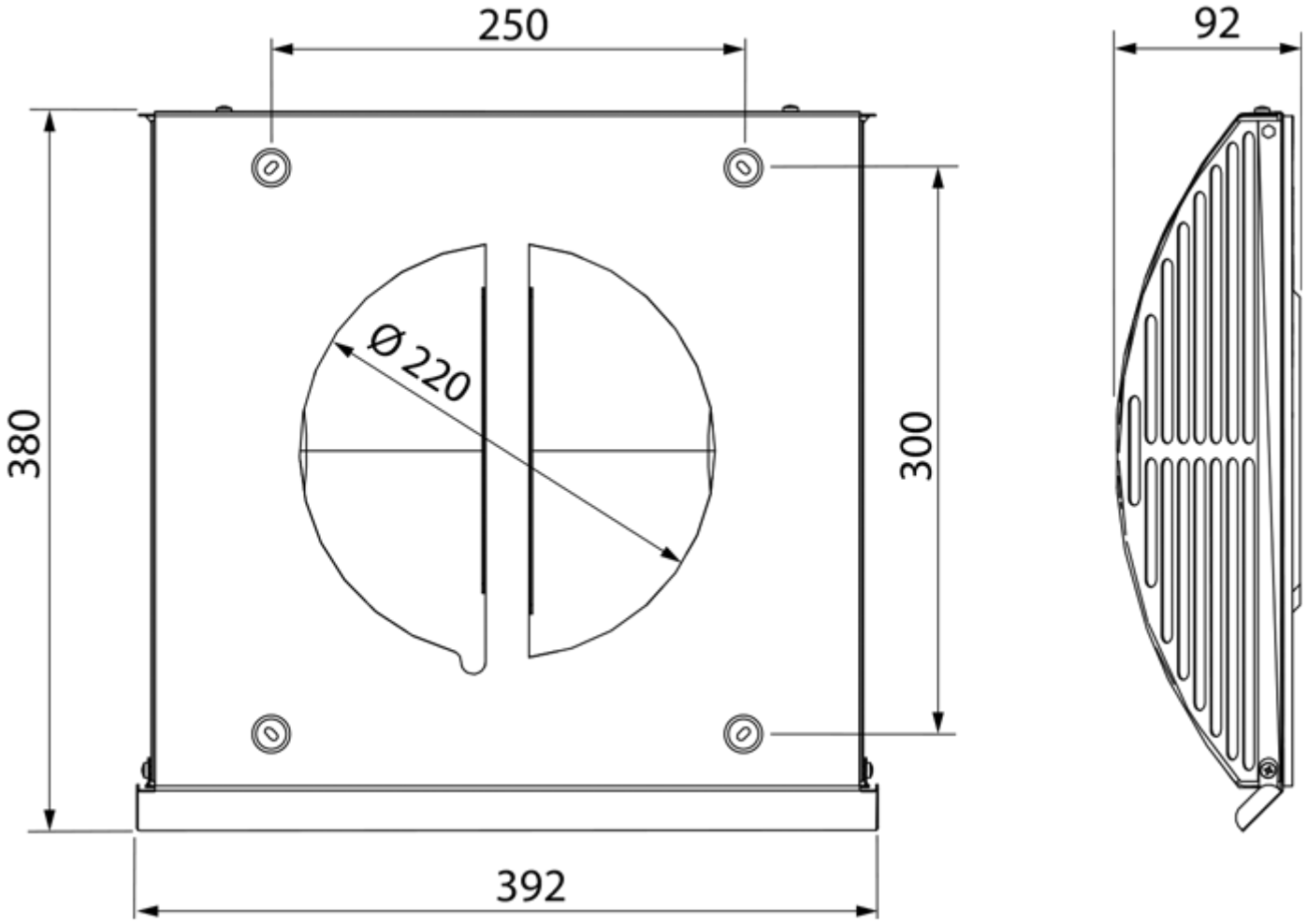
250
92
380
300
Ø 220
392