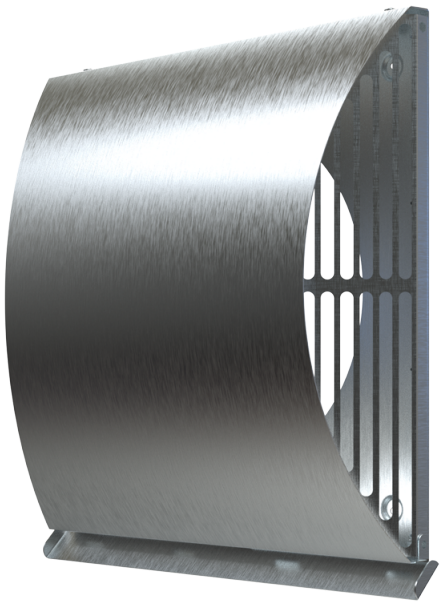

AH AirWall chrome 250

Плоский наружный металический колпак

• Материал корпуса: Нержавеющая сталь

	Единица измерения	AH AirWall chrome 250
Размер подключаемого воздуховода	мм	250

Размеры

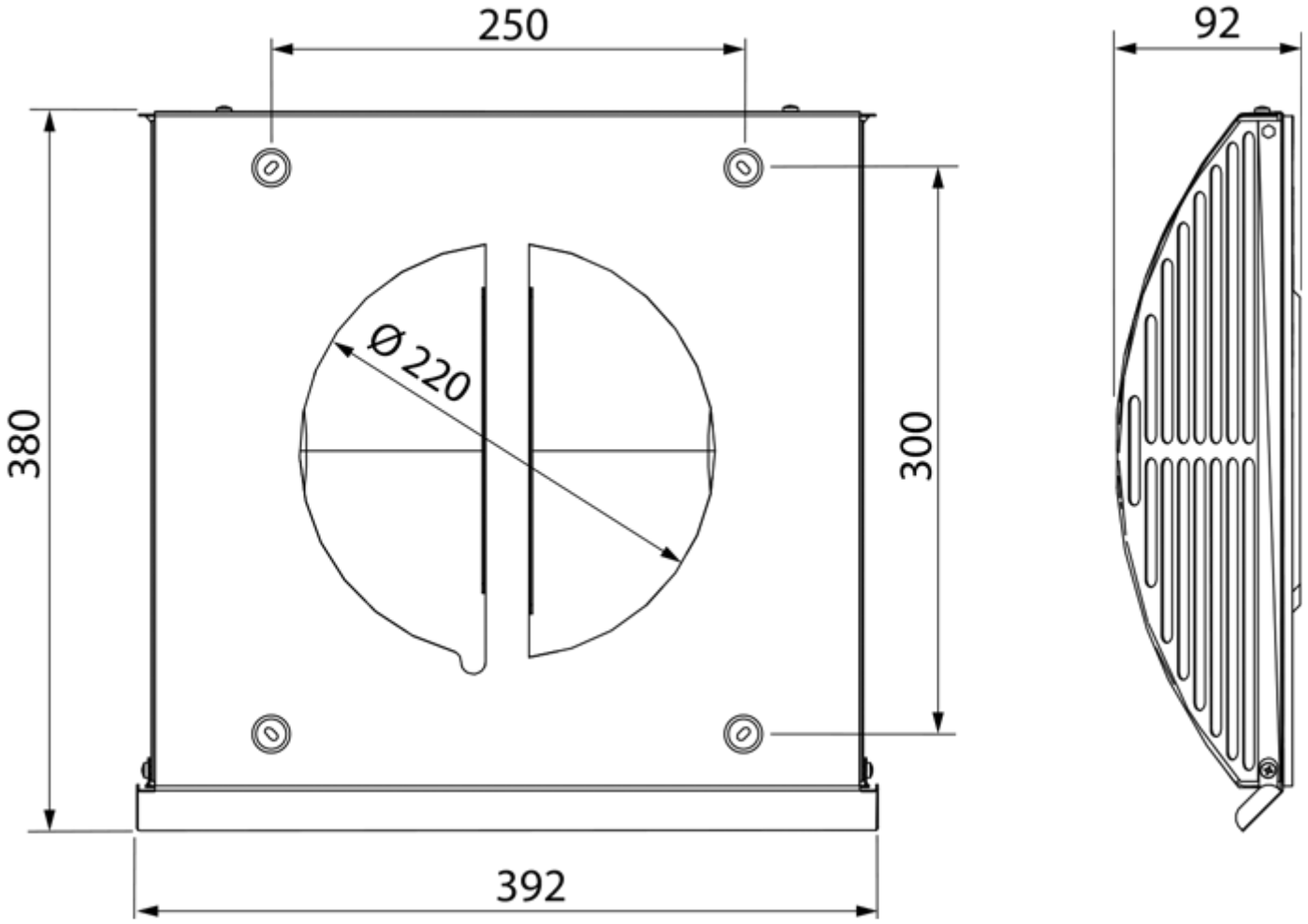
250
92
380
300
Ø 220
392