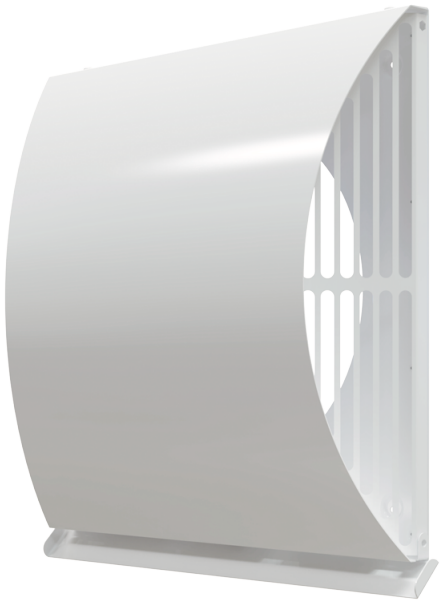

AH AirOne white 250

Плоский наружный металический колпак

• Материал корпуса: Алюминий

	Единица измерения	AH AirOne white 250
Размер подключаемого воздуховода	мм	250

Размеры

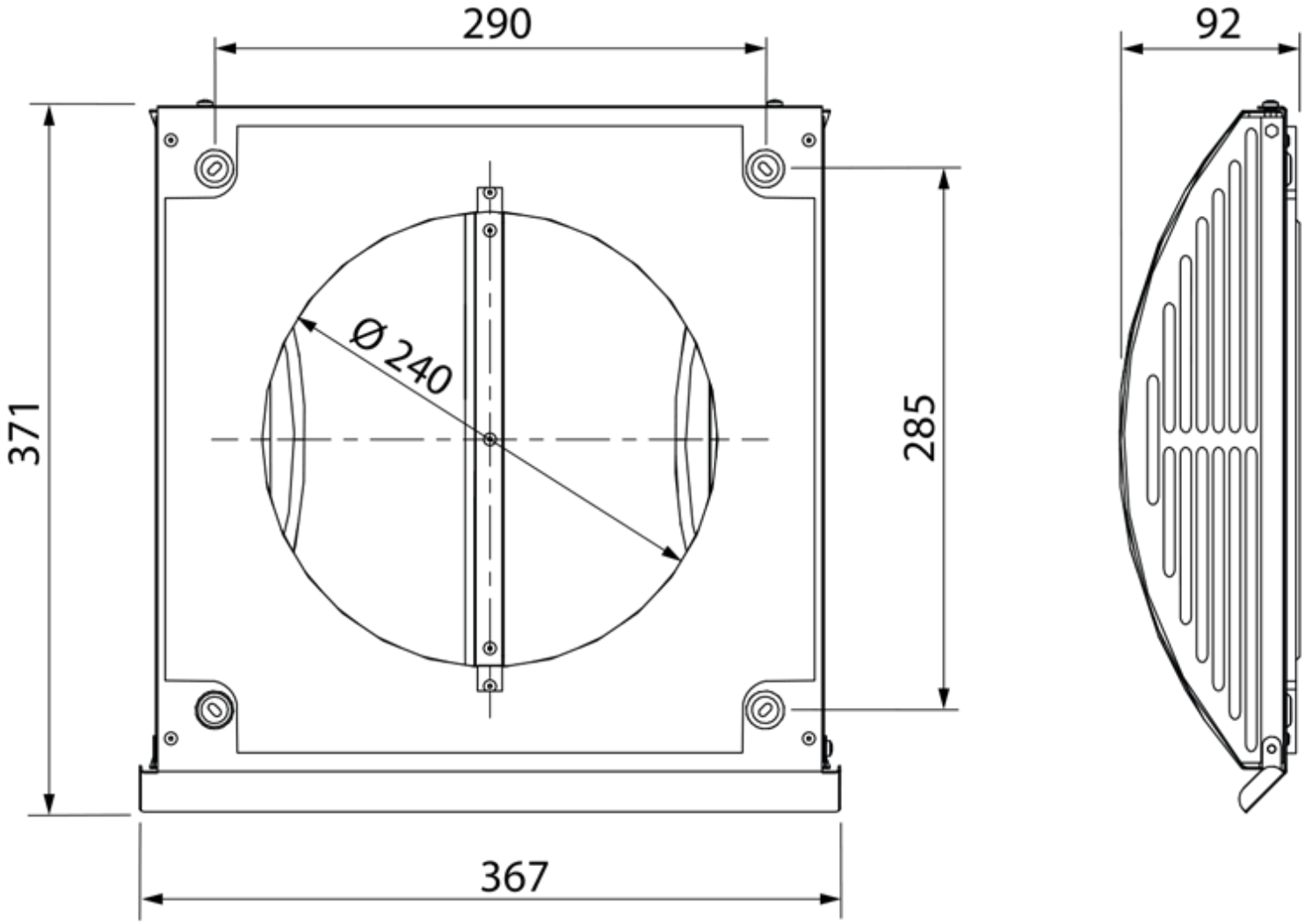
290
92
371
285
Ø 240
367