

AH-11 white 160

Пластиковые колпаки для декоративного оформления выходов приточных или вытяжных вентиляционных систем бытовых, общественных и промышленных зданий

• Материал корпуса: ПВХ

	Единица измерения	AH-11 white 160
Размер подключаемого воздуховода	мм	160

Размеры

∅ D1	A	A1	B	H	H1
164	212	160	60	260	160

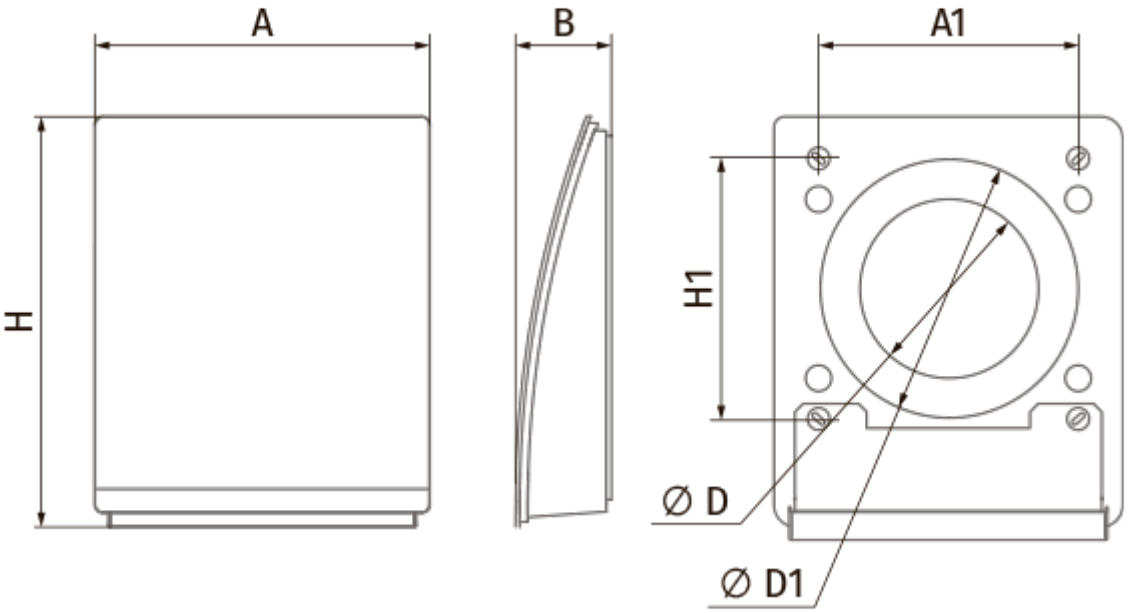
A
B
A1
H
H1
Ø D
Ø D1