

# AH-11 grey 160

Пластиковые колпаки для декоративного оформления выходов приточных или вытяжных вентиляционных систем бытовых, общественных и промышленных зданий

• Материал корпуса: ПВХ-пластик

| | Единица измерения | AH-11 grey 160 |
|---|---|---|
| Размер подключаемого воздуховода | мм | 160 |

## Размеры

| ∅ D1 | A | A1 | B | H | H1 |
|---|---|---|---|---|---|
| 164 | 212 | 160 | 60 | 260 | 160 |

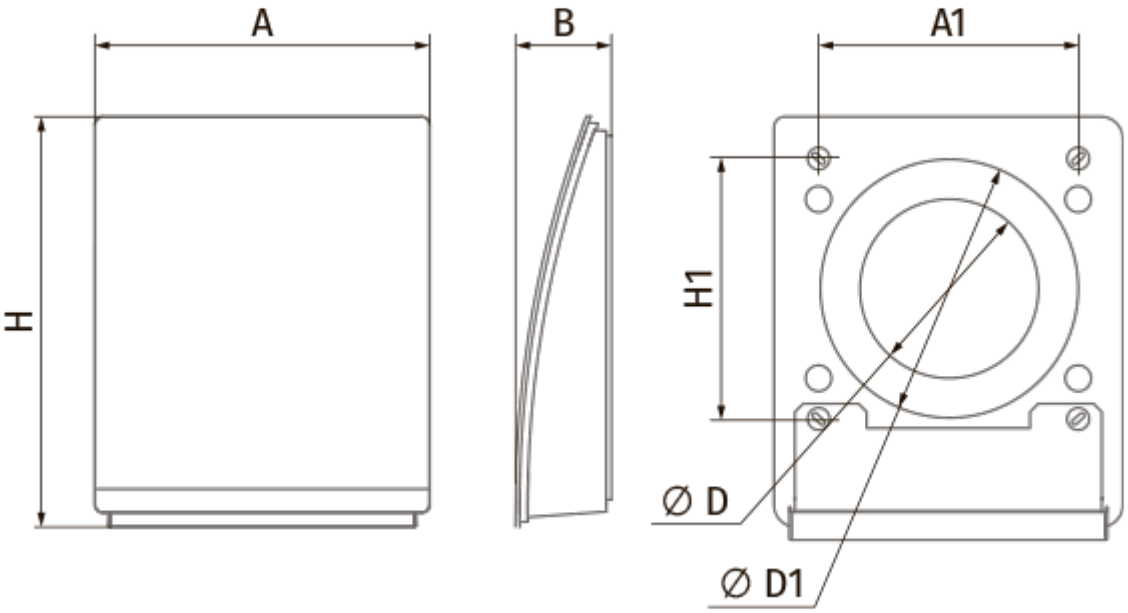
A
B
A1
H
H1
Ø D
Ø D1