Iso-VS EC

Вентилятор шумоизолированный дымоудаления

Предназначен для применения в системах противодымной и общеобменной вентиляции. Благодаря EC-двигателю и тепло-, звукоизолированному корпусу вентилятор обеспечивает высокую энергоэффективность и низкий уровень шума.

Производительность:
до 27 500 м³/ч

Температурный режим работы:
+120 °C долговременная работа;
+400 °C в течение 120 минут.



Применение

- Вентилятор обеспечивает работу как в режиме дымоудаления при температуре 400 °C в течение 2 часов, так и в режиме общеобменной вентиляции. Использование EC-двигателя обеспечивает снижение энергопотребления при длительной работе вентилятора. Это достигается благодаря высокому КПД двигателя, электронной коммутации и возможности плавного и точного регулирования частоты вращения без использования внешних преобразователей частоты.
- В режиме постоянной эксплуатации вентилятор предназначен для перемещения воздуха температурой до 120 °C. Благодаря сочетанию высокой термостойкости, конструкции с удобным и быстрым доступом для технического обслуживания, а также низкого уровня шума и высокой энергоэффективности, вентилятор может применяться в вентиляционных системах профессиональных кухонь, ресторанов и кафе, а также в системах вентиляции торговых центров, офисных зданий, паркингов, гаражей, складских и производственных помещений.

Регулирование скорости

- Управление вентилятором осуществляется с помощью внешнего управляющего сигнала 0–10 В.
- Максимальная частота вращения вентилятора не зависит от частоты сети питания, что обеспечивает корректную и стабильную работу оборудования как в сетях 50 Гц, так и 60 Гц.

Электродвигатель

- Вентилятор оснащен однофазным (до 1,5 кВт) или трехфазным EC-двигателем, рассчитанным на рабочее напряжение 230/400 В и подходит для работы на частоте 50 и 60 Гц.
- Электродвигатель вынесен за пределы воздушного потока.
- Степень защиты двигателя согласно IEC 60034-5 – IP55.

Монтаж

- Вентилятор монтируется с квадратным или круглым воздуховодом.
- Присоединение к воздуховоду осуществляется с помощью гибкой вставки или вставки-переходника соответствующего сечения.
- Подача питания на вентилятор осуществляется через внешнюю клеммную коробку.
- Вентилятор можно устанавливать в любом положении в соответствии с направлением потока воздуха, предварительно предусмотрев доступ для обслуживания.

Конструкция

- Корпус вентилятора изготовлен из тепло- и звукоизолирующих двухслойных панелей из оцинкованной стали, которые обеспечивают устойчивость к атмосферным воздействиям.
- В качестве изоляции панелей служит негорючая минеральная вата толщиной 20 мм.
- Рабочее колесо с назад загнутыми лопатками покрыто порошковой краской.
- Присоединительные патрубки, которые также выполняют функцию виброгасящих вставок, могут быть квадратного или круглого сечения.
- Патрубки круглого сечения оснащены резиновыми уплотнителями.
- Присоединительные патрубки не входят в комплект поставки, заказываются отдельно.
- Направление потока воздуха и воздушных смесей регулируется путем изменения положения панелей на каркасе вентилятора.

Пример изменения расположения панелей



Условное обозначение

Модель	Диаметр, см		Количество фаз		Мощность двигателя, кВт	Тип двигателя	Покрытие корпуса
Iso-VS: Вентилятор шумоизолированный дымоудаления (400°C)	**31; 35; 40; 45; 50; 56; 63; 71; 80**	–	**E:** однофазный **D:** трехфазный	/	**0.55; 1.1; 1.5; 3; 5.5**	**EC:** синхронный двигатель с электронной коммутацией	**_:** оцинкованная сталь (по умолчанию) **RAL 7004:** при необходимости указывают RAL

Размеры, мм

Модель	A	A1	B1	Масса, кг
Iso-VS 31-E/0.55 EC	500	200	440	48
Iso-VS 35-E/0.55 EC	600	225	540	57
Iso-VS 40-E/0.55 EC	670	252	610	71
Iso-VS 45-E/1.1 EC	700	282	640	84
Iso-VS 50-E/1.5 EC	820	321	760	109
Iso-VS 50-D/1.5 EC	820	321	760	106
Iso-VS 56-D/3 EC	900	365	840	140
Iso-VS 63-D/3 EC	1000	409	940	170
Iso-VS 63-D/5.5 EC	1000	409	940	178
Iso-VS 71-D/3 EC	1075	456	1015	250
Iso-VS 80-D/5.5 EC	1175	506	1115	311

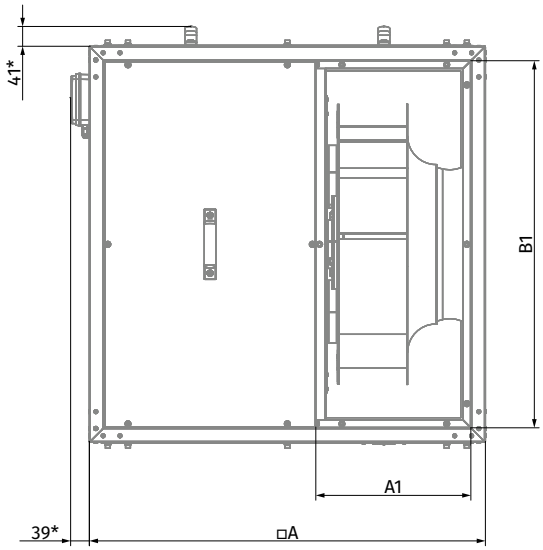

Пример монтажа с аксессуарами

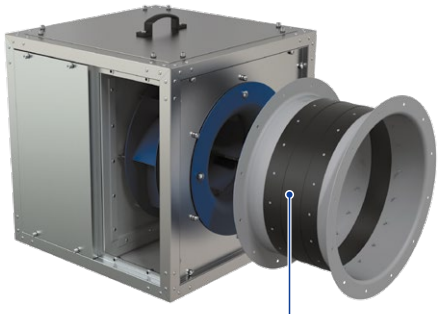

Гибкая вставка
EVA Iso-VS

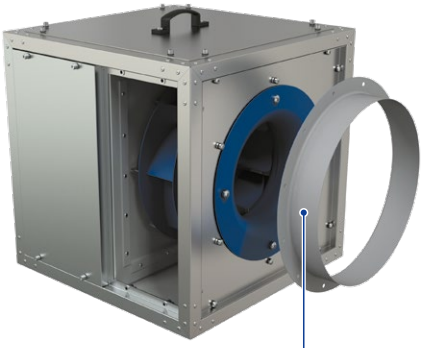

Фланец присоединительный
FR Iso-VS



Зонт защитный
RSD Iso-VS

Монтажный кронштейн
MH Iso-VS

Аксессуары

Обратный клапан	Гибкая вставка	Фланец присоединительный	Монтажный кронштейн	Зонт защитный	Регулятор скорости
				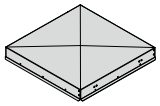	
VRV-AF...400/2	**EVA Iso-VS**	**FR Iso-VS**	**MH Iso-VS**	**RSD Iso-VS**	**CDT E/0-10**

Технические характеристики

Типоразмер	Напряжение, В	Частота, Гц	Модель вентилятора	Установленная мощность Ny, кВт	Максимальный потребляемый ток, А	Макс. расход, м³/ч	Номинальная частота вращения, об/мин	Уровень звукового давления на расстоянии 3 м, дБА	Защита двигателя	Класс защиты
31	1~230	50/60	Iso-VS 31-E/0.55 EC	0,55	4,9	2600	1500	57	IP55	IPX4
35	1~230	50/60	Iso-VS 35-E/0.55 EC	0,55	4,9	3500	1500	58	IP55	IPX4
40	1~230	50/60	Iso-VS 40-E/0.55 EC	0,55	4,9	4600	1500	60	IP55	IPX4
45	1~230	50/60	Iso-VS 45-E/1.1 EC	1,1	7,9	7200	1500	62	IP55	IPX4

ISO-VS 31-E/0.55 EC

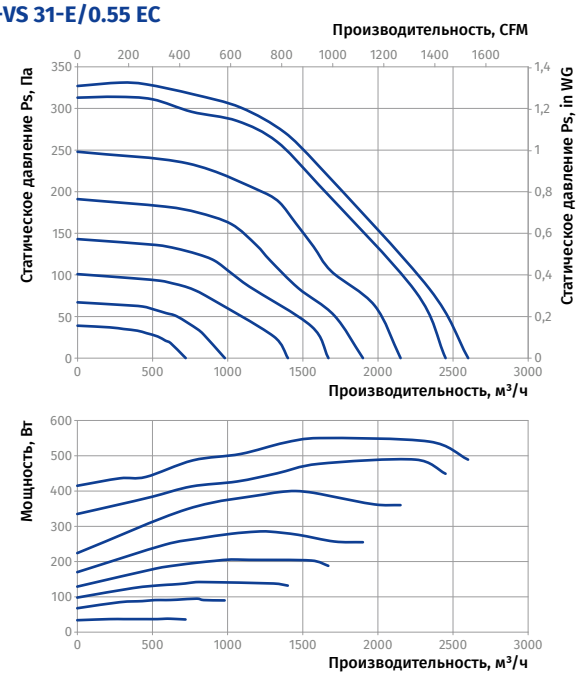

ISO-VS 35-E/0.55 EC

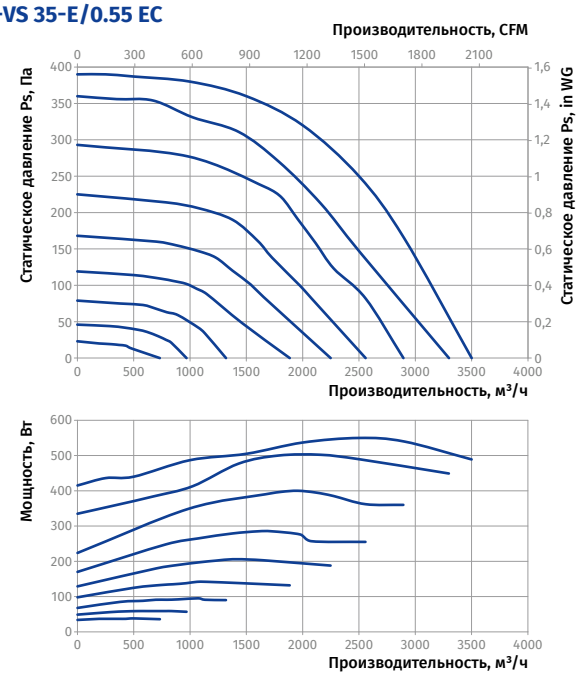

ISO-VS 40-E/0.55 EC

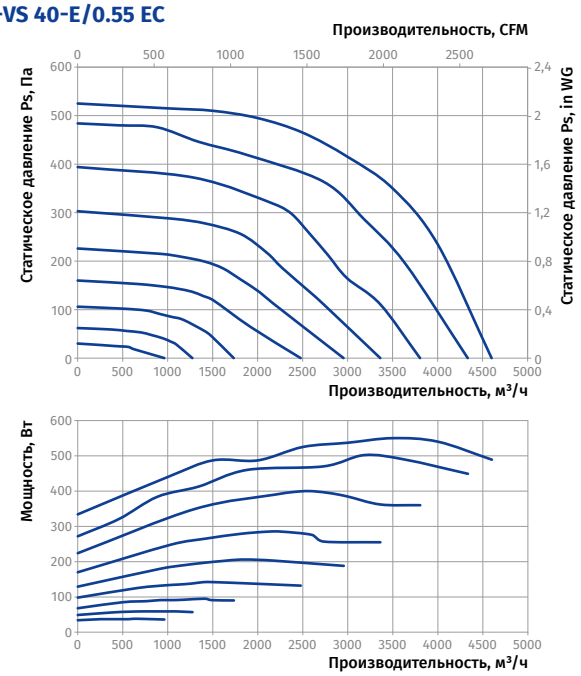

ISO-VS 45-E/1.1 EC

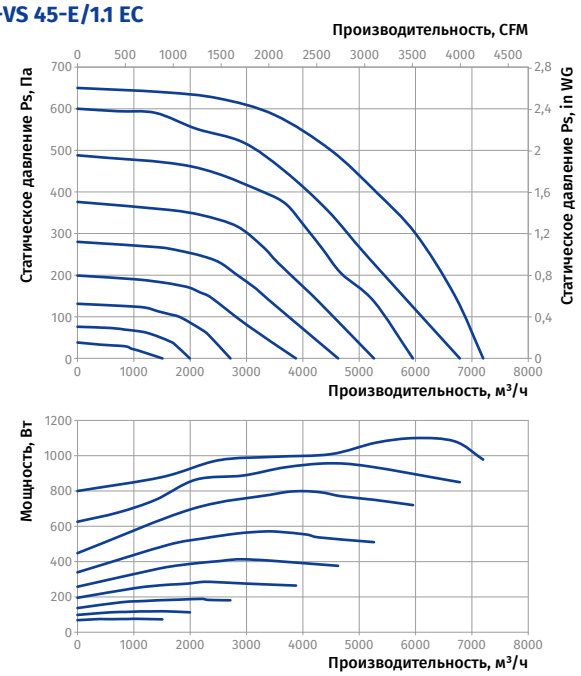

Типоразмер	Напряжение, В	Частота, Гц	Модель вентилятора	Установленная мощность Ny, кВт	Максимальный потребляемый ток, А	Макс. расход, м³/ч	Номинальная частота вращения, об/мин	Уровень звукового давления на расстоянии 3 м, дБА	Защита двигателя	Класс защиты
50	1~230	50/60	Iso-VS 50-E/1.5 EC	1,5	10,5	10500	1500	63	IP55	IPX4
50	3~400	50/60	Iso-VS 50-D/1.5 EC	1,5	10,5	10500	1500	63	IP55	IPX4
56	3~400	50/60	Iso-VS 56-D/3 EC	3	6,4	15700	1500	64	IP55	IPX4

ISO-VS 50-E/1.5 EC

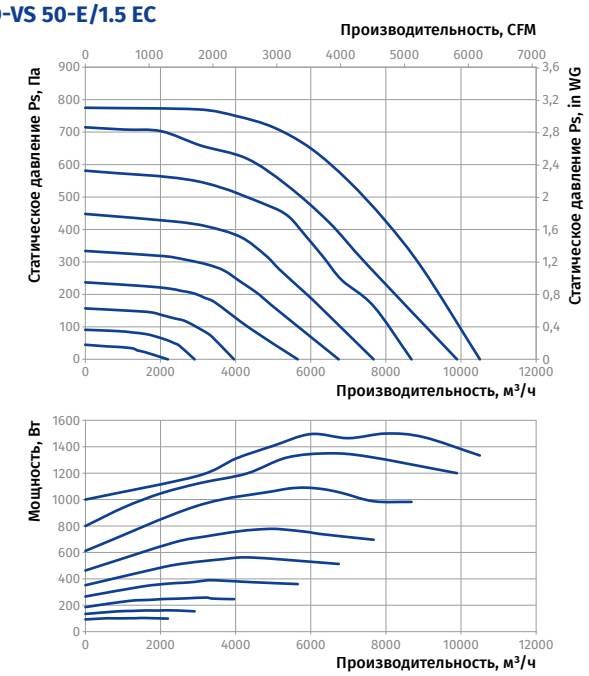

ISO-VS 50-D/1.5 EC

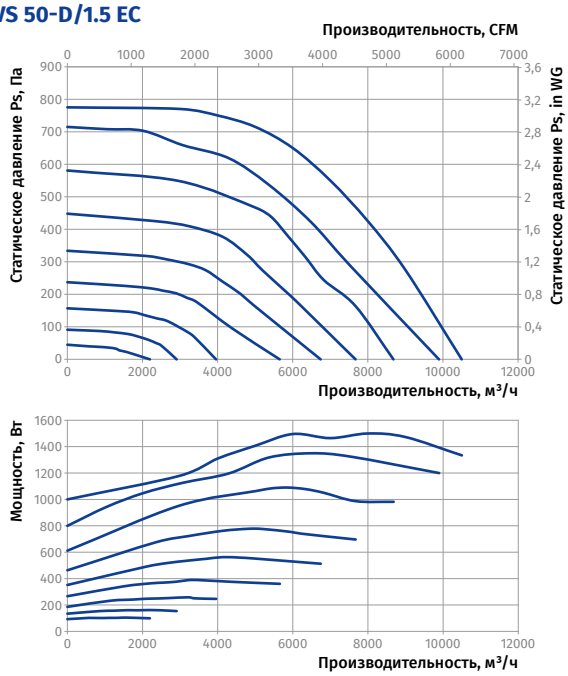

ISO-VS 56-D/3 EC

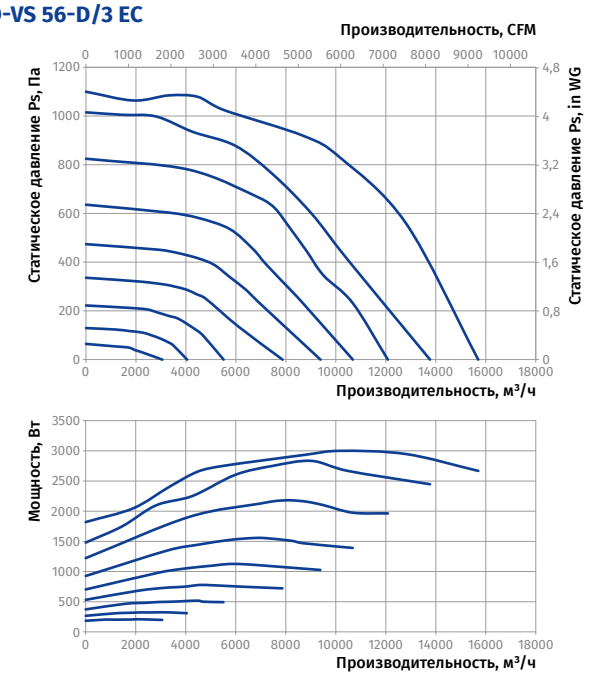

Типоразмер	Напряжение, В	Частота, Гц	Модель вентилятора	Установленная мощность Ny, кВт	Максимальный потребляемый ток, А	Макс. расход, м³/ч	Номинальная частота вращения, об/мин	Уровень звукового давления на расстоянии 3 м, дБА	Защита двигателя	Класс защиты
63	3~400	50/60	Iso-VS 63-D/3 EC	3	7,2	14000	1000	65	IP55	IPX4
63	3~400	50/60	Iso-VS 63-D/5.5 EC	5,5	10,9	21000	1500	67	IP55	IPX4
71	3~400	50/60	Iso-VS 71-D/3 EC	3	7,2	20000	1000	66	IP55	IPX4
80	3~400	50/60	Iso-VS 80-D/5.5 EC	5,5	12,9	27500	1000	67	IP55	IPX4

ISO-VS 63-D/3 EC

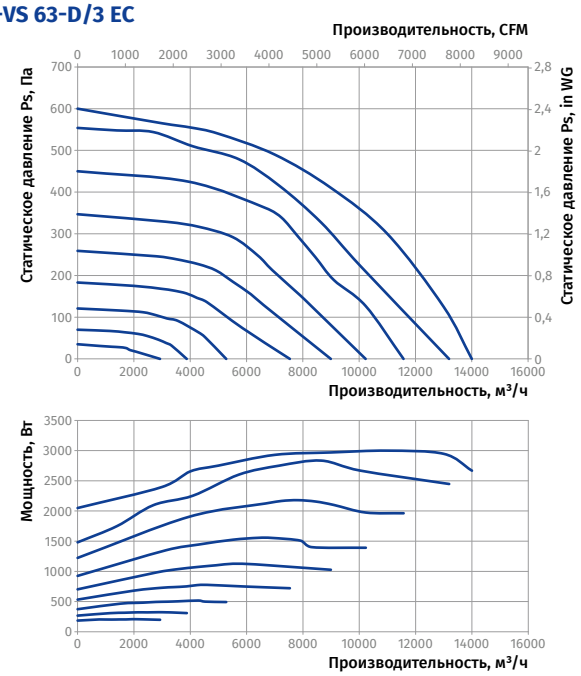

ISO-VS 63-D/5.5 EC

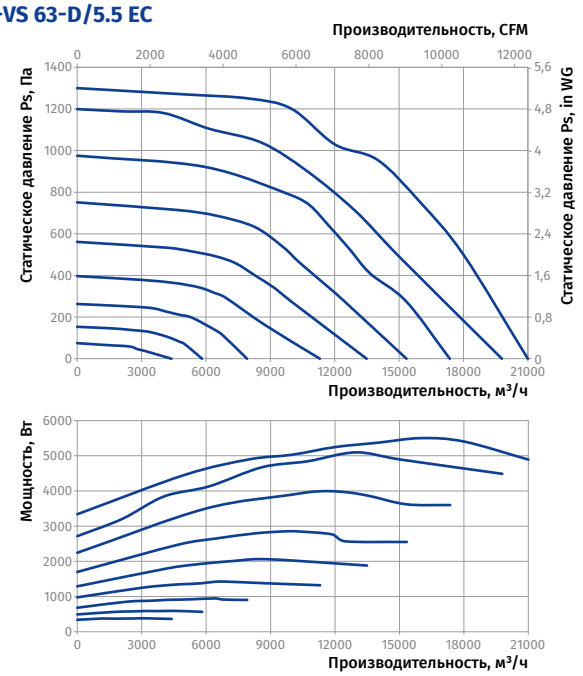

ISO-VS 71-D/3 EC

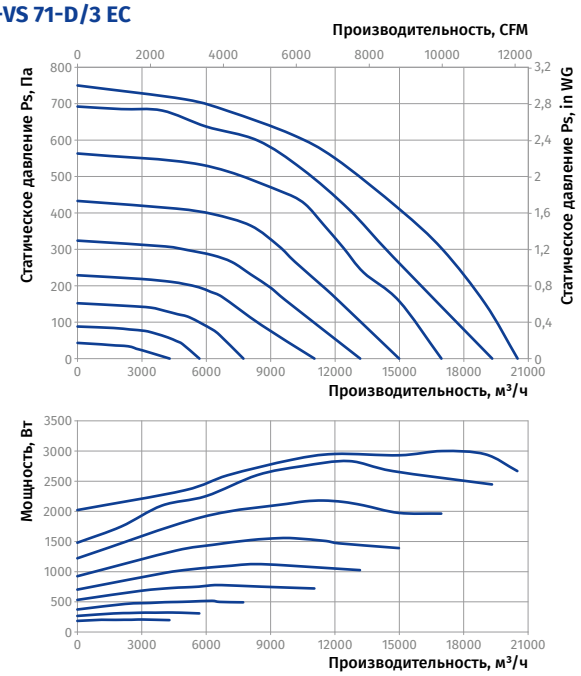

ISO-VS 80-D/5.5 EC

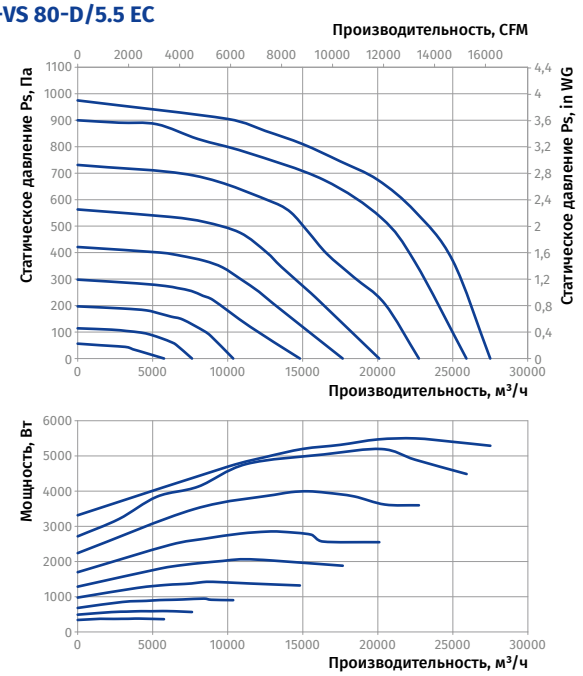

Аксесуары для Iso-VS

ОБРАТНЫЙ КЛАПАН VRV-AF...400/2

Модель	Размеры, мм						Масса, кг
	∅ D	∅ D1	∅ D2	∅ d	n	L	
VRV-AF-315-400/2	315	365	405	8	6	190	3,6
VRV-AF-355-400/2	355	405	445	8	6	225	4,5
VRV-AF-400-400/2	400	450	490	8	12	250	5,4
VRV-AF-450-400/2	450	500	540	8	12	250	6,2
VRV-AF-500-400/2	500	560	590	12	12	250	7,1
VRV-AF-560-400/2	560	620	650	12	12	320	9,6
VRV-AF-630-400/2	630	690	720	12	12	370	14,2
VRV-AF-710-400/2	710	770	810	12	16	390	21,4
VRV-AF-800-400/2	800	860	900	12	16	390	25,4

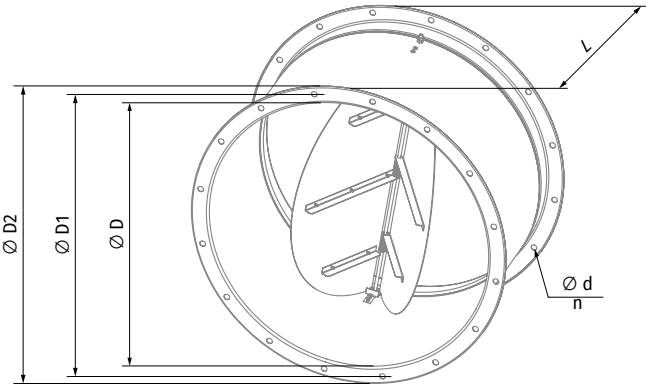

ГИБКАЯ ВСТАВКА EVA ISO-VS

Модель	Размеры, мм					Масса, кг
	∅ D	∅ D1	∅ D2	∅ d	n	
EVA Iso-VS 315	315	365	405	8	6	3,79
EVA Iso-VS 355	355	405	445	8	6	4,25
EVA Iso-VS 400	400	450	490	8	12	4,76
EVA Iso-VS 450	450	500	540	8	12	5,34
EVA Iso-VS 500	500	560	600	12	12	6,12
EVA Iso-VS 560	560	620	660	12	12	6,83
EVA Iso-VS 630	630	690	730	12	12	7,66
EVA Iso-VS 710	710	770	810	12	16	8,6
EVA Iso-VS 800	800	860	900	12	16	9,67

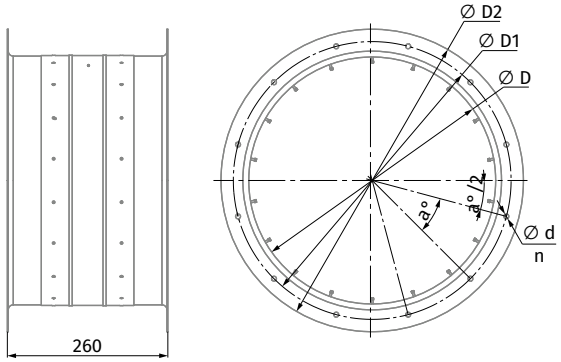

МОНТАЖНЫЙ КРОНШТЕЙН MH ISO-VS

Модель	Размеры, мм				Масса, кг
	H	H1	L	W	
MH Iso-VS 280-450	2	29	90	125	0,12
MH Iso-VS 500-800	3	29	90	125	0,21

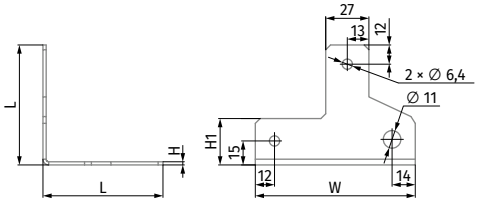

ЗОНТ ЗАЩИТНЫЙ RSD ISO-VS

Модель	Размеры, мм		Масса, кг
	L	L1	
RSD Iso-VS 315	503	522	2,42
RSD Iso-VS 355	603	622	3,25
RSD Iso-VS 400	673	692	3,91
RSD Iso-VS 450	703	722	4,21
RSD Iso-VS 500	823	842	6,57
RSD Iso-VS 560	903	922	7,71
RSD Iso-VS 630	1003	1022	9,27
RSD Iso-VS 710	1078	1097	10,53
RSD Iso-VS 800	1178	1197	12,3

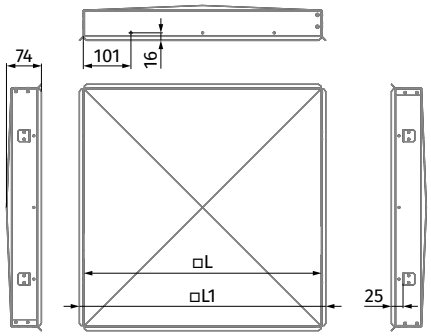

ФЛАНЕЦ ПРИСОЕДИНИТЕЛЬНЫЙ FR ISO-VS

Модель	Размеры, мм					Масса, кг
	∅ D	∅ D1	∅ D2	∅ d	n	
FR Iso-VS 315	315	365	405	8	6	1,7
FR Iso-VS 355	355	405	445	8	6	1,9
FR Iso-VS 400	400	450	490	8	12	2,13
FR Iso-VS 450	450	500	540	8	12	2,39
FR Iso-VS 500	500	560	600	12	12	2,75
FR Iso-VS 560	560	620	660	12	12	3,06
FR Iso-VS 630	630	690	730	12	12	3,44
FR Iso-VS 710	710	770	810	12	16	3,86
FR Iso-VS 800	800	860	900	12	16	4,34

