CDR5E E... M

Регулятор скорости однофазный



Применение

- Регуляторы серии **CDR5E E... M** применяются для управления производительностью однофазных вентиляторов путем ступенчатого регулирования скорости вращения электродвигателей. Допускается управление несколькими вентиляторами, если суммарный потребляемый ток не превышает предельно допустимой величины тока регулятора.

Конструкция и управление

- Корпус регулятора изготовлен из стали с полимерным покрытием. Регулятор имеет пять скоростей с выходным напряжениям 110 В – 130 В – 160 В – 190 В – 230 В (для CDR5E E10 M и CDR5E E13 M – 110 В – 140 В – 170 В – 190 В – 230 В). Регулятор оборудован лампой индикации работы, ручкой переключения скоростей.

Монтаж

- Установка регулятора осуществляется внутри помещений. Монтаж необходимо производить с учетом свободной рециркуляции воздуха для охлаждения внутренних цепей.

Защита

- Регулятор имеет встроенное устройство защиты электродвигателя, которое прекращает подачу электричества при срабатывании термореле, вмонтированного в электродвигатель вентилятора. Повторное включение происходит после возвращения температуры двигателя к рабочим значениям.
- В качестве дополнительных функций регулятор имеет:
  - клеммы для подключения к комнатному термостату или к термостату защиты от обмерзания (при разрыве цепи прекращается подача напряжения на двигатель вентилятора). Кроме CDR5E E10 M и CDR5E E13 M;
  - клеммы (230 В, макс. 2 А/3 А/4 А) для подключения и управления внешним оборудованием (например, приводами воздушных заслонок);
  - имеется возможность подключения выносного пульта переключения скоростей (см. варианты подключения). Кроме CDR5E E10 M и CDR5E E13 M.

Технические характеристики

Параметры	CDR5E E2 M	CDR5E E3 M	CDR5E E4 M	CDR5E E10 M	CDR5E E13 M
Напряжение в сети, В/50(60) Гц	1~230	1~230	1~230	1~230	1~230
Номинальный ток, А	2	3	4	10	13
Габариты А×В×С, мм	226×144×120	241×164×138	241×184×132	325×300×185	325×300×185
Мах температура окружающей среды, °С-	40	40	40	35	35
Защита	IP21	IP21	IP21	IP54	IP54
Масса, кг	3,4	4,1	4,5	13,2	17,4

Схема подключения регулятора

CDR5E E2 M, CDR5E E3 M, CDR5E E4 M

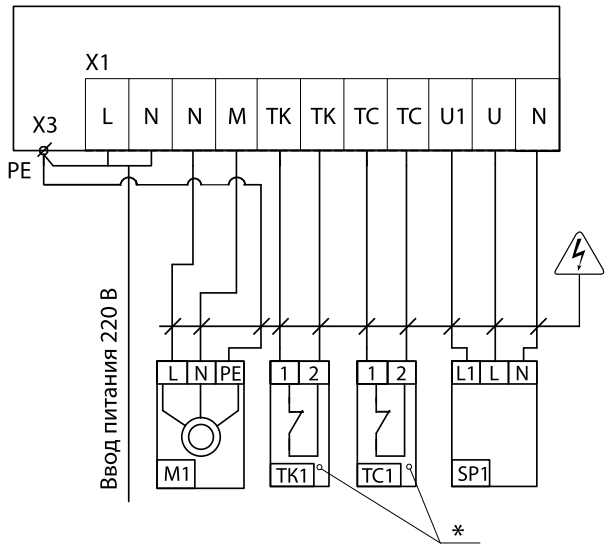

M1: Двигатель вентилятора
TK1: Тепловая защита двигателя
TC1: Комнатный термостат или термостат "угроза замерзания" калорифера
SP1: Электропривод воздушного клапана

* Работа регулятора возможна без тепловой защиты двигателя (TK1), в этом случае установить перемычку между клеммами TK. Работа регулятора возможна без термостата (TC1), в этом случае установить перемычку между клеммами TC.

CDR5E E10 M, CDR5E E13 M

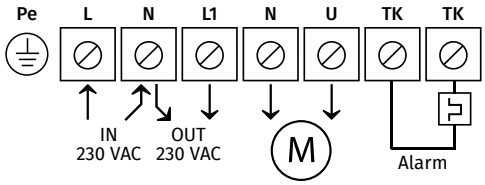

L: Напряжение питания (230 VAC/50-60 Гц)
N: Питание, нейтраль
L1: Нерегулируемый выход
N: Регулируемый выход двигателя, нейтраль
U: Регулируемый выход двигателя, фаза
TK: Контроль TK для тепловой защиты двигателей
Pe: Клема заземления