AIRONE

КОМНАТНЫЕ ВЕНТИЛЯЦИОННЫЕ УСТАНОВКИ С РЕКУПЕРАЦИЕЙ ЭНЕРГИИ

Особенности

- Эффективная сбалансированная вентиляция отдельных помещений с помощью встраиваемой в наружную стену приточновытяжной установки с противоточным рекуператором.
- **AirOne** адаптирован для холодного климата и толстых наружных стен жилых и административных помещений наличием отдельных версий с электрическим преднагревом и/или догревом.
- Низкое энергопотребление и бесшумная работа устройства обеспечиваются конструкцией картриджа с применением экономичных центробежных EC вентиляторов с вперед загнутыми лопатками, а также размещением вентиляторной секции со стороны улицы.
- Удобное обслуживание благодаря быстрому доступу к основным компонентам изделия.
- Простой монтаж.
- Управление через мобильное приложение Android/iOS посредством Wi-Fi.

Производительность:
до 150 м³/ч
42 л/с

Эффективность рекуперации тепла:
до 98 %

EC motor

Wi Fi READY

works with Google Home

works with alexa



Конструкция

- AirOne представляет собой приточно-вытяжную систему вентиляции, состоящую из устанавливаемого внутри стены картриджа с теплообменниками и вентиляторами, который с комнатной стороны закрывается внутренним блоком, а со стороны улицы — защитным наружным колпаком.
- В качестве опции (отдельного аксессуара) доступна дополнительная тепло- и звукоизоляция установки, выполненная из вспененного полипропилена (EPP).
- Черная или белая модификация внутреннего блока.
- Лицевая панель внутреннего блока выполняет функцию дополнительной ступени защиты от проникновения холодного наружного воздуха: при ручном закрытии панели воздушный канал полностью перекрывается, а вентиляторы автоматически останавливаются. При повторном ручном открытии установка возобновляет работу в прежнем режиме



AirOne



AirOne BLK

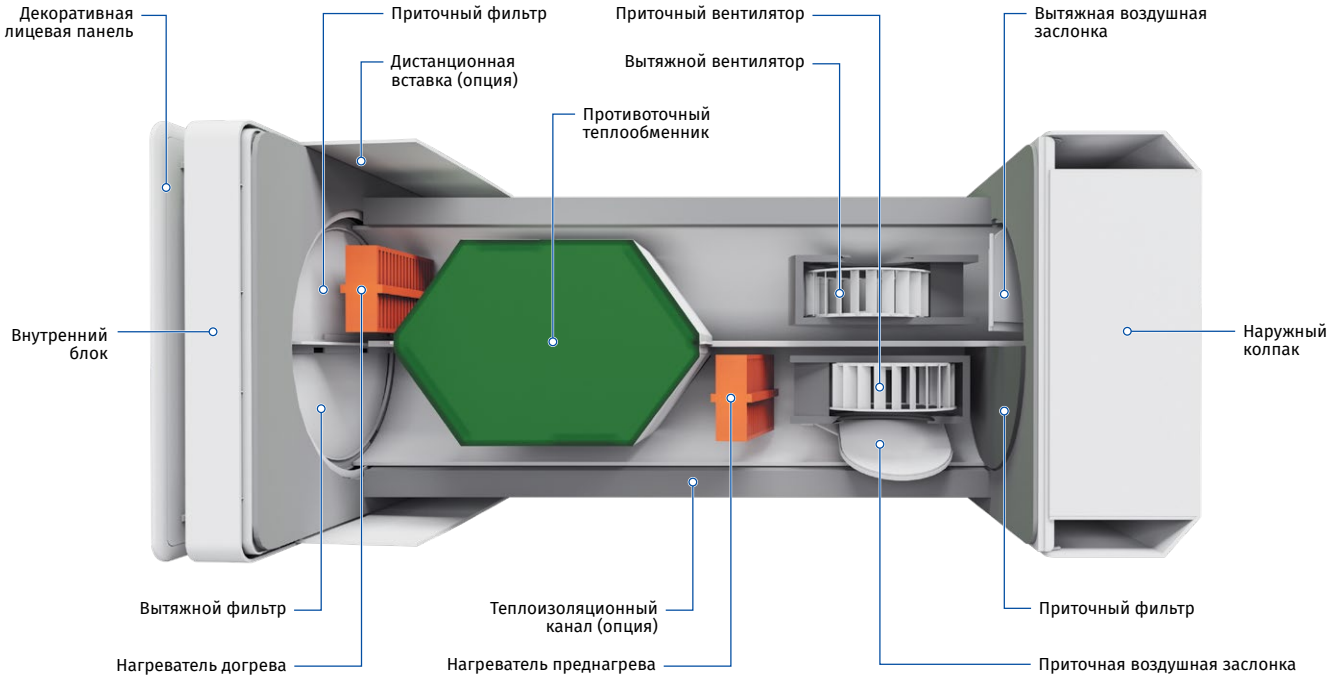

AIRONE

КОМНАТНЫЕ ВЕНТИЛЯЦИОННЫЕ УСТАНОВКИ С РЕКУПЕРАЦИЕЙ ЭНЕРГИИ

Двигатели

- Используются высокоэффективные электронно-коммутируемые (EC) двигатели с внешним ротором, оборудованные рабочими колесами с загнутыми вперед лопатками. Такие двигатели являются на сегодняшний день наиболее передовым решением в области энергосбережения.
- EC-двигатели **AirOne** помещены в специальный пластиковый эвольвентный корпус и поэтому характеризуются низким шумом, высокой производительностью и оптимальным управлением во всем диапазоне скоростей вращения.

Воздушные заслонки

- Для предотвращения сквозняков при выключенной установке предусмотрены автоматическая приточная и гравитационная вытяжная воздушные заслонки.

Фильтрация воздуха

- AirOne и AirOne E оснащены фильтрами грубой очистки для приточного и вытяжного воздуха.
- Для максимальной чистоты притока в моделях AirOne и AirOne E предусмотрена возможность установки высокоэффективного фильтра тонкой очистки.
- Примечание: В установках AirOne E2 применяется только базовая фильтрация грубой очистки (из-за конструктивных особенностей блока догрева).

Принцип работы

- **Поступающий с улицы холодный воздух** проходит через фильтры и рекуператор и подается в помещение с помощью приточного центробежного вентилятора.
- **Теплый загрязненный воздух из помещения** проходит через фильтр и рекуператор и выбрасывается через воздуховод в стене на улицу с помощью вытяжного центробежного вентилятора.
- **Потоки приточного и вытяжного воздуха** не смешиваются, благодаря чему исключается передача одним потоком другому загрязнений, запахов и микробов.

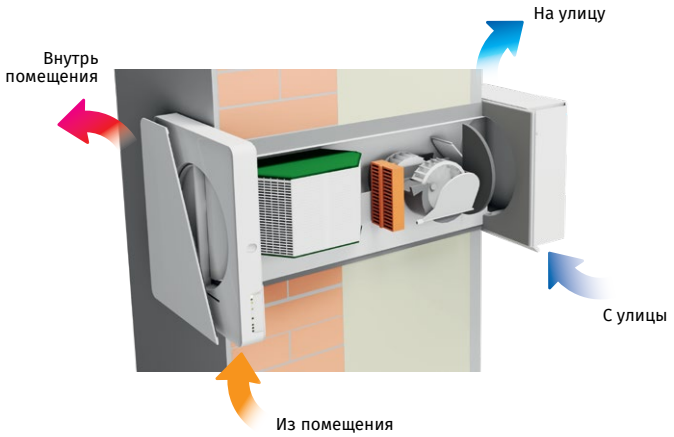

Рекуператор

- Установка **AirOne** оборудована противоточным рекуператором, выполненным из полистирола.
  - **В холодный период года** тепло вытяжного воздуха передается приточному, что снижает потери тепла за счет вентиляции. При этом возможно образование конденсата, который собирается в специальном поддоне и отводится на улицу через вытяжной воздуховод.
  - **В теплый период года** прохлада вытяжного воздуха передается приточному воздуху. Таким образом, приточный воздух попадает в помещение более прохладным, что снижает нагрузку на кондиционер.



- Установка **AirOne ERV** оборудована противоточным рекуператором, выполненным из энтальпийной мембраны.
  - **В холодный период года** тепло и влага вытяжного воздуха передаются приточному через энтальпийную мембрану, что снижает потери тепла за счет вентиляции.
  - **В теплый период года** прохлада и сухость вытяжного воздуха передаются сквозь энтальпийную мембрану приточному воздуху. Таким образом, приточный воздух попадает в помещение более прохладным и сухим, что существенно снижает нагрузку на кондиционер.



Нагреватель воздуха

ПРЕДНАГРЕВ

- Установки **AirOne E**, **AirOne E2** оборудованы электрическим предварительным нагревом для защиты рекуператора от обмерзания.

ДОГРЕВ

- Установки **AirOne E2** оборудованы электрическим догревом для повышения температуры приточного воздуха.

Защита от обмерзания

- В установке **AirOne** по датчику температуры вытяжного воздуха на выходе из рекуператора происходит остановка приточного вентилятора, при этом теплый вытяжной воздух прогревает рекуператор. Затем приточный вентилятор включается, и установка продолжает работать в обычном режиме.
- В установках **AirOne E**, **AirOne E2** защита от обмерзания осуществляется электрическим преднагревом.

Условное обозначение

Модель	Нагреватель	Тип рекуператора	Цвет внутреннего блока	Тип колпака
AirOne	**_:** без нагревателя **E:** преднагрев **E2:** преднагрев и догрев	**_:** рекуперация тепла **ERV:** рекуперация тепла и влаги	**_:** белый **BLK:** черный матовый	**_:** по умолчанию без колпака **S:** колпак для тонких стен AH-S 250 **AH:** колпак металлический компактный AH 250

AIRONE

КОМНАТНЫЕ ВЕНТИЛЯЦИОННЫЕ УСТАНОВКИ С РЕКУПЕРАЦИЕЙ ЭНЕРГИИ

Управление

- Установка оборудована панелью управления.
- Доступно соединение по Wi-Fi.



ФУНКЦИИ АВТОМАТИКИ

	AirOne	AirOne E	AirOne E2
Переключение скоростей	•	•	•
Индикация необходимости замены фильтров	•	•	•
Индикация аварий	•	•	•
Настройка скоростей	•	•	•
Ночной таймер	•	•	•
Активация преднагревателя		•	•
Включение/выключение догрева			•
Управление через мобильное приложение Android/iOS	•	•	•

ПАНЕЛЬ УПРАВЛЕНИЯ



Выбор скорости (мин./сред./макс.)

Включение/выключение ночного таймера (по умолчанию 8 часов на 1й скорости)

Включение/выключение установки

Индикация обслуживания фильтра

Индикация активации электрического нагревателя

Индикатор аварии

Скачать приложение **Blauberg Home** для Android

Скачать приложение **Blauberg Home** для iOS



AIRONE

КОМНАТНЫЕ ВЕНТИЛЯЦИОННЫЕ УСТАНОВКИ С РЕКУПЕРАЦИЕЙ ЭНЕРГИИ

Технические параметры

Параметры	AirOne			AirOne E			AirOne E2			AirOne ERV			AirOne E ERV			AirOne E2 ERV		
Напряжение питания, В/50 (60) Гц	220–240									220–240								
Скорость	1	2	3	1	2	3	1	2	3	1	2	3	1	2	3	1	2	3
Производительность, м³/ч	30	60	90	30	60	90	30	60	90	30	60	90	30	60	90	30	60	90
Потребляемая мощность без нагревателя, Вт	5	11	22	5	11	22	5	11	22	5	11	22	5	11	22	5	11	22
Производительность в режиме Boost, м³/ч	150									150								
Макс. потребляемая мощность без электрического нагревателя, Вт	46									46								
Мощность встроенного электрического нагревателя преднагрева, Вт	–			200			200			–			200			200		
Мощность встроенного электрического нагревателя догрева, Вт	–			–			200			–			–			200		
Максимальный ток установки без нагревателя, А	0,3			0,3			0,3			0,3			0,3			0,3		
Максимальный ток установки с нагревателями, А	–			1,40			2,50			–			1,40			2,50		
Уровень звуковой мощности L_{WA} в окружающую среду, дБА	34	41	48	34	41	48	34	41	48	34	41	48	34	41	48	34	41	48
Уровень звукового давления на расст. 1 м, дБА	23	31	37	23	31	37	23	31	37	23	31	37	23	31	37	23	31	37
Уровень звукового давления на расст. 3 м, дБА	12	21	27	12	21	27	12	21	27	12	21	27	12	21	27	12	21	27
Температура перемещаемого воздуха, °С	–20…+40									–20…+40								
Материал корпуса	АБС–пластик									АБС–пластик								
Изоляция (опция), мм	30									30								
Вытяжной фильтр ISO 16890 / EN 779:2012	Coarse 45% / G3									Coarse 45% / G3								
Приточный фильтр ISO 16890 / EN 779:2012	Coarse 90% / G3+G4 Опция: ePM1 70% / F8						Coarse 45% / G3			Coarse 90% / G3+G4 Опция: ePM1 70% / F8						Coarse 45% / G3		
Диаметр канала (теплоизоляционного кожуха), мм	1×250 (320)									1×250 (320)								
Масса, кг	11									11								
Эффективность рекуперации тепла, %	до 98									до 85								
Эффективность рекуперации влаги, %	–									до 56								
Тип рекуператора	противоточный									противоточный								
Материал рекуператора	полистирол									ентальпийная мембрана								
Класс энергосбережения	A+									A								

Уровень звуковой мощности по фильтру А	Общ.	Октавные полосы частот, Гц								Уровень звукового давления, 3 м, встроен фильтр А	Уровень звукового давления, 1 м, встроен фильтр А
		63	125	250	500	1000	2000	4000	8000		
L_{WA} к окружению, дБА	**48**	45	40	44	38	33	29	27	22	**27**	**37**

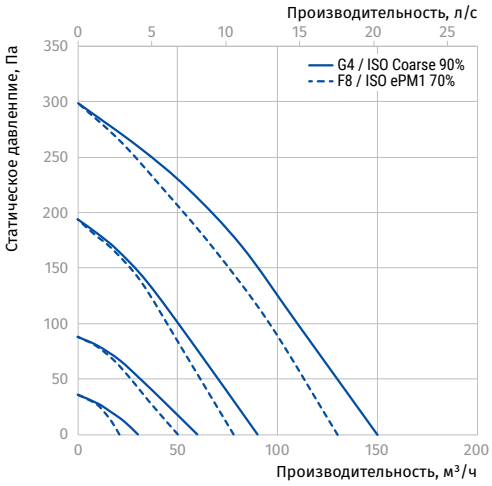

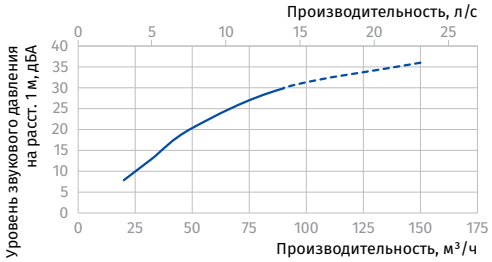

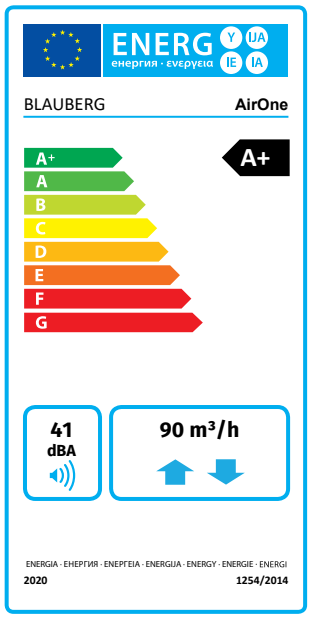

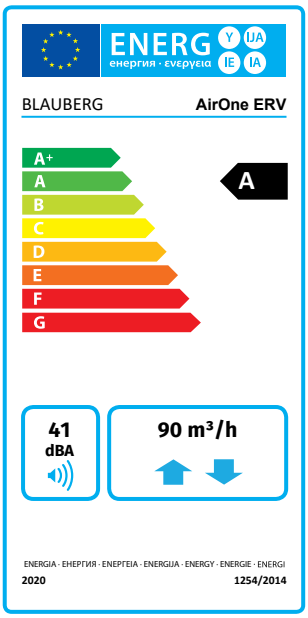

AIRONE

КОМНАТНЫЕ ВЕНТИЛЯЦИОННЫЕ УСТАНОВКИ
С РЕКУПЕРАЦИЕЙ ЭНЕРГИИ

Размеры, мм

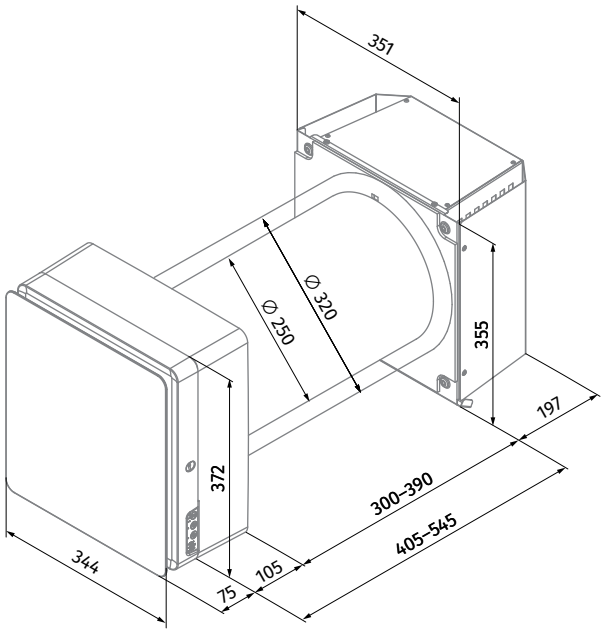

Монтаж в стены 300–545 мм

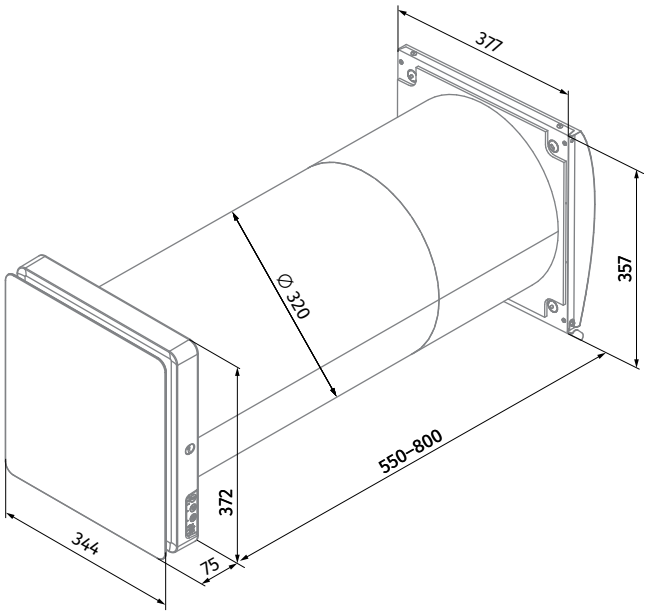

Монтаж в стены 550–800 мм

ТЕПЛОИЗОЛЯЦИОННЫЙ КАНАЛ TC AIRONE 545X320 EPP

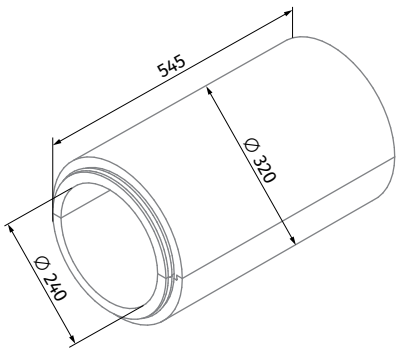

УДЛИНИТЕЛЬ С РАЗДЕЛЕНИЕМ ПОТОКОВ DE AIRONE 282X320 EPP

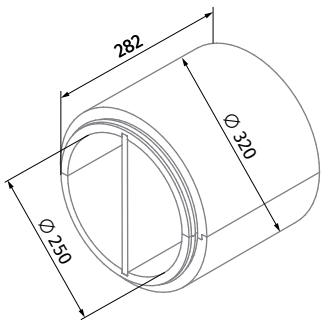

КОМНАТНЫЙ МОДУЛЬ

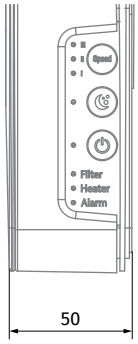

В закрытом положении

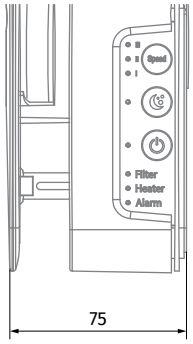

В открытом положении

ДИСТАНЦИОННАЯ ВСТАВКА ВНУТРЕННЕГО БЛОКА DCS AIRONE

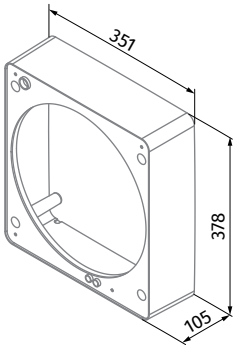

AIRONE

КОМНАТНЫЕ ВЕНТИЛЯЦИОННЫЕ УСТАНОВКИ
С РЕКУПЕРАЦИЕЙ ЭНЕРГИИ

Аксессуары

Название		Описание
Pre-installation Kit AirOne AH		Набор для предварительного монтажа в стены стандартной толщины. Состав: • внешний колпак AH AirOne white 250 • теплоизоляционный канал • удлинитель канала • заглушка из пенополистирола • клинья из пенополистирола • шаблон для отверстия • комплект креплений
Pre-installation kit AirOne AH-S		Набор для предварительного монтажа для тонких стен. Состав: • внешний колпак AH-S AirOne white 250 • монтажная гильза 545x250 мм • заглушка из пенополистирола • клинья из пенополистирола • шаблон для отверстия • комплект креплений
Completion Kit *model*		Набор для окончательного монтажа. Состав: • картридж • внутренний блок
DSC AirOne *colour*		Дистанционная вставка внутреннего блока white black (BLK)
AH AirOne *colour* 250		Компактный наружный вентиляционный колпак white anthracite chrome
AH-S AirOne *colour* 250		Наружный вентиляционный колпак для тонких стен white anthracite chrome
TC AirOne 545x320 EPP		Теплоизоляционный канал. Внешний диаметр 320 мм. Используется для стен толщиной до 545 мм
DE AirOne 282x320 EPP		Удлинитель канальный теплоизоляционный с разделением потоков. Внешний диаметр – 320 мм. Необходим для монтажа устройства при толщине стен от 550 до 800 мм
FP 239x90x10 Coarse 45% / G3 PPI		Фильтр грубой очистки Coarse 45%
FP 137x101x40 Coarse 90% / G4		Фильтр грубой очистки ISO Coarse 90% / G4
FP 137x101x40 ePM1 70% / F8		Фильтр тонкой очистки ISO ePM1 70% / F8. Не доступен для моделей со встроенным догревом AirOne E2 и AirOne E2 ERV
RHE AirOne		Позисторный нагреватель (постнагрев). Доступен в модификациях AirOne E и AirOne E ERV. Используется для финального подогрева приточного воздуха до заданной комфортной температуры после прохождения рекуператора
CD-1		Наружный настенный датчик углекислого газа с релейным выходом (NO), светодиодной индикацией уровня CO_2 и сенсорной кнопкой выбора режима работы
CD-2		Наружный настенный датчик углекислого газа с релейным выходом (NO)