

FDL 250-315

Counterflanges

- Casing material: Galvanized steel

	Unit of measurement	FDL 250-315
Weight	kg	0.52

Dimensions

ØD	ØD1	ØD2	Ød	L
256	285	306	7	40

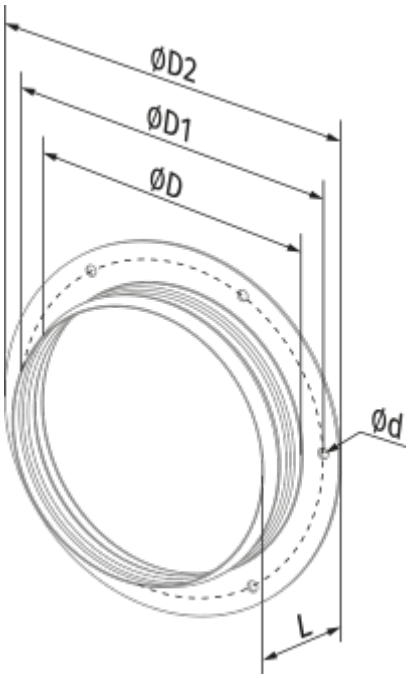
ØD2
ØD1
ØD
Ød
L