WMG 3/4-6

Unidades mezcladoras de agua



	Unidad de medida	WMG 3/4-6
Cantidad de fases	-	1
Tensión mínima de alimentación	V	230
Tensión máxima de alimentación	V	230
Frecuencia de suministro de energía	Hz	50
Peso	kg	4.1

Dimensiones

B	H	H1	L
150	290	180	460

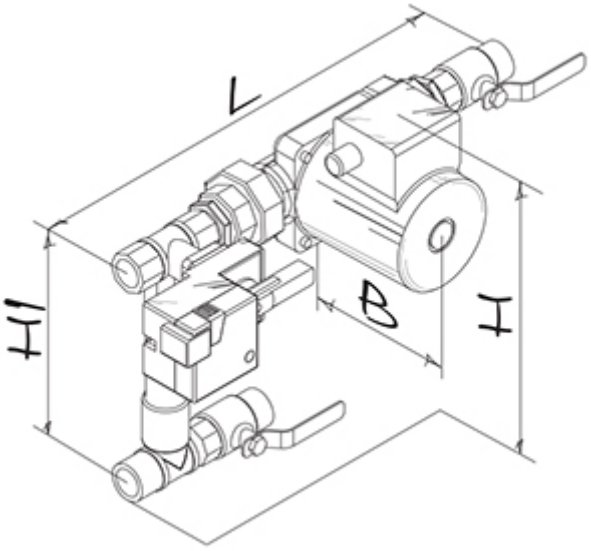
L
H1
B
H