WMG 2-25

Unidades mezcladoras de agua



	Unidad de medida	WMG 2-25
Cantidad de fases	-	3
Tensión mínima de alimentación	V	400
Tensión máxima de alimentación	V	400
Frecuencia de suministro de energía	Hz	50
Peso	kg	31

Dimensiones

B	H	H1	L
312	474	290	660

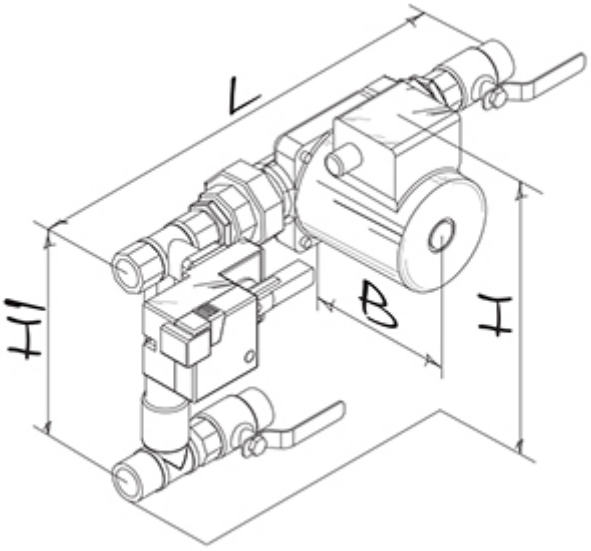
L
H1
B
H