WMG 1-10

Unidades mezcladoras de agua



	Unidad de medida	WMG 1-10
Cantidad de fases	-	1
Tensión mínima de alimentación	V	230
Tensión máxima de alimentación	V	230
Frecuencia de suministro de energía	Hz	50
Peso	kg	6.8

Dimensiones

B	H	H1	L
175	320	210	490

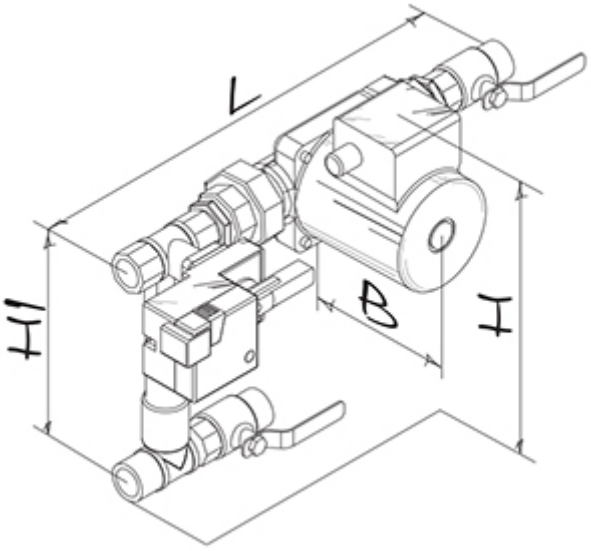
L
H1
B
H