WMG 1 1/2-25

Unidades mezcladoras de agua



	Unidad de medida	WMG 1 1/2-25
Cantidad de fases	-	1
Tensión mínima de alimentación	V	230
Tensión máxima de alimentación	V	230
Frecuencia de suministro de energía	Hz	50
Peso	kg	23

Dimensiones

B	H	H1	L
266	420	255	610

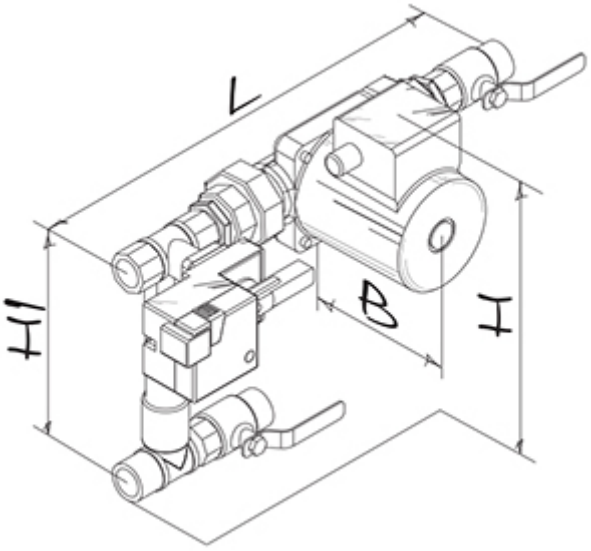
L
H1
B
H