

Wind-K 125 ST

Ventiladores extractores ventanales para la ventilacion por extracción

- Nivel de presión sonora LpA a 3 m: 35
- Material de la carcasa: Plástico
- Interruptor de cordón
- Temporizador: Temporizador de apagado

	Unidad de medida	Wind-K 125 ST
Dimensiones del conducto de aire conectado	mm	125
Tensión mínima de alimentación	V	220
Tensión máxima de alimentación	V	240
Frecuencia de suministro de energía	Hz	50
Potencia nominal	W	22
Corriente máxima	A	0.1
Caudal máximo de aire	m^3/h	185
Velocidad de rotación a 50 Hz	-	2400
Nivel de presión sonora LpA a 3 m	dB(A)	35
Temperatura máxima del aire ambiente	°C	40
Temperatura mínima del aire ambiente	°C	1
Grado de protección IP	-	IP24
Material de rodete	-	Plástico

Dimensiones

a	b	g	h
186	173	183	160

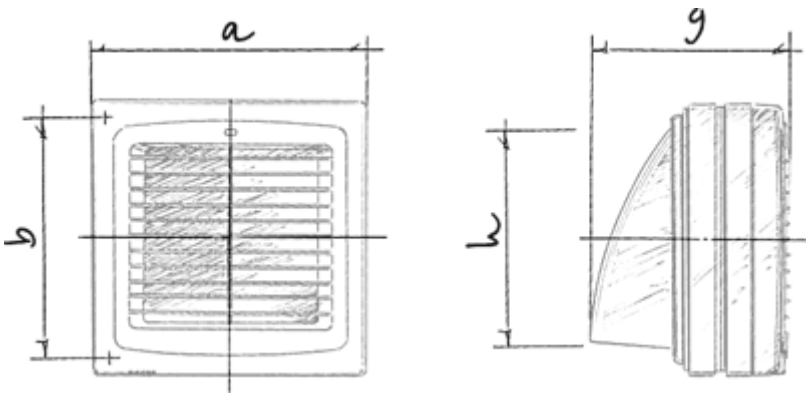
a
b
g
h

Ecodesign

Trademark	Blauberg					
Model	Wind-K 125 ST					
Specific energy consumption (SEC) (kWh/(m²/a))	Cold		Average		Warm	
	0	B	0	E	0	F
Tipo de unidad de ventilación	Unidireccional					
Tipo de accionamiento instalado	De múltiples velocidades					
Tipo de sistema de recuperación de calor	Ninguno					
Rango de caudal máximo (m³/h)	0					
Potencia eléctrica de entrada (W)	0					
Caudal nominal de referencia (m³/s)	0					
Potencia específica absorbida (SPI) en el punto de referencia (W/(m³/h))	0					
Tipología de control	Control manual					
Rangos máximos de fuga externa (%)	0					
Sensibilidad del caudal de aire a +20 Pa y -20 Pa (%)	0					
Hermeticidad de las compuertas de aire (m³/h)	0					
Tipología declarada	RVU UVU					
Nivel de potencia acústica (dB(A))	0					
The annual heating saved (AHS) (kWh/a)	Cold		Average		Warm	
	0		0		0	