

VRVS 200

Válvulas de retención para conductos redondos

- Material de la carcasa: Acero galvanizado

	Unidad de medida	VRVS 200
Dimensiones del conducto de aire conectado	mm	200
Peso	kg	1.57

Dimensiones

ØD	B	L
199	238	220

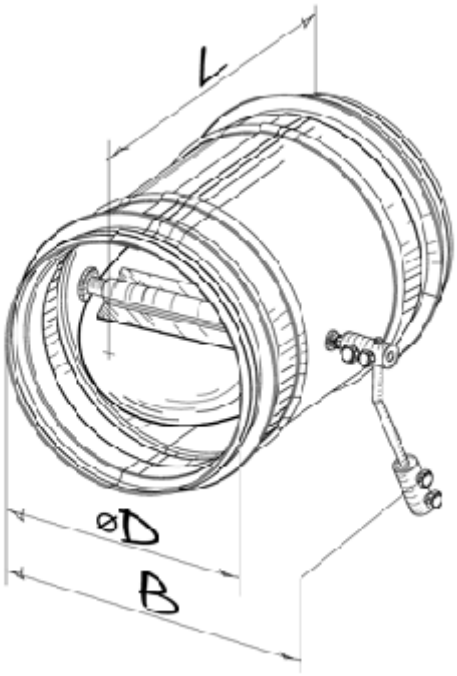
L
øD
B