

VRVS 150

Válvulas de retención para conductos redondos

- Material de la carcasa: Acero galvanizado

	Unidad de medida	VRVS 150
Dimensiones del conducto de aire conectado	mm	150
Peso	kg	0.97

Dimensiones

ØD	B	L
149	194	180

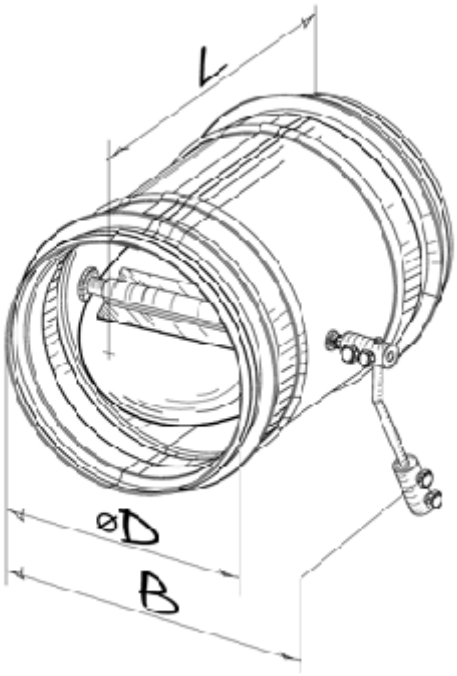
L
øD
B