

VRVS 125

Válvulas de retención para conductos redondos

- Material de la carcasa: Acero galvanizado

	Unidad de medida	VRVS 125
Dimensiones del conducto de aire conectado	mm	125
Peso	kg	0.81

Dimensiones

ØD	B	L
124	162	170

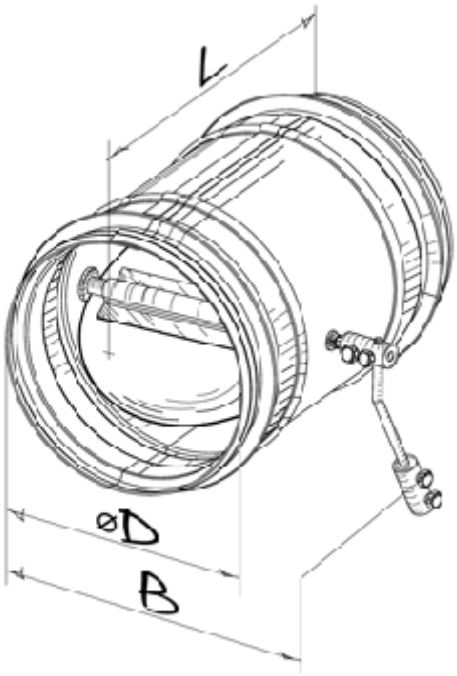
L
øD
B