

VRVS 100

Válvulas de retención para conductos redondos

- Material de la carcasa: Acero galvanizado

	Unidad de medida	VRVS 100
Dimensiones del conducto de aire conectado	mm	100
Peso	kg	0.65

Dimensiones

ØD	B	L
99	139	150

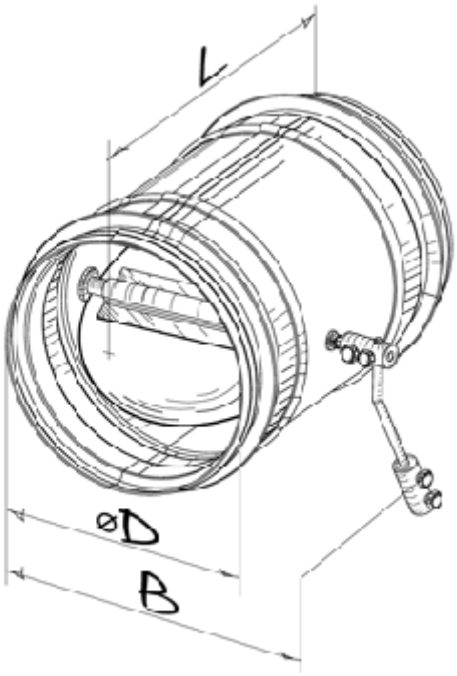
L
øD
B