

VENTO inHome W M

Unidades de ventilación residenciales innovadoras con recuperación de calor para ambientes nuevos y modernizados, que ofrecen una ventilación eficiente y económica

• Caudal de aire en modo de recuperación de calor: 25
• Nivel de presión sonora LpA a 3 m: 27
• Nivel de presión sonora LpA a 1 m: 36
• Material del intercambiador de calor: Cerámico
• Filtro: Coarse >50% (G3) (ISO Coarse >60% (G4), ISO ePM1 60% (F7) optional)
• En carcasa con aislamiento acústico
• Intercambiador de calor entálpico
• Control: Smartphone
• Sensor de humedad

	Unidad de medida	VENTO inHome W M		
Dimensiones del conducto de aire conectado	mm	160		
Cantidad de fases	-	1		
Tensión mínima de alimentación	V	100		
Tensión máxima de alimentación	V	240		
Frecuencia de suministro de energía	Hz	50/60		
Potencia nominal	W	1.1	2.0	3.4
Corriente máxima	A	0.03	0.04	0.05
Caudal de aire en modo ventilación	m³/h	15	35	50
Caudal de aire en modo de recuperación de calor	m³/h	8	15	25
Nivel de presión sonora LpA a 3 m	dB(A)	11	21	27
Nivel de presión sonora LpA a 1 m	dB(A)	20	30	36
Eficiencia máxima de la recuperación del calor	%	95		
Material del intercambiador de calor	-	Cerámico		
Filtro	-	Coarse >50% (G3) (ISO Coarse >60% (G4), ISO ePM1 60% (F7) optional)		
Temperatura máxima del aire transportado	°C	40		
Temperatura mínima del aire transportado	°C	-20		
Temperatura mínima del aire ambiente	°C	1		
Temperatura máxima del aire ambiente	°C	40		
Grado de protección IP	-	IP24		
Humedad máxima del aire ambiente	%	65		

Grosor mínimo de la pared	mm	255
Grosor máximo de la pared	mm	490

Dimensiones

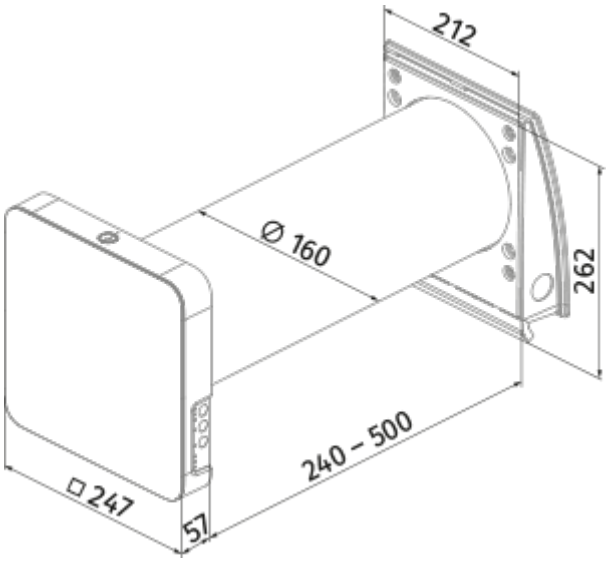

Ecodesign

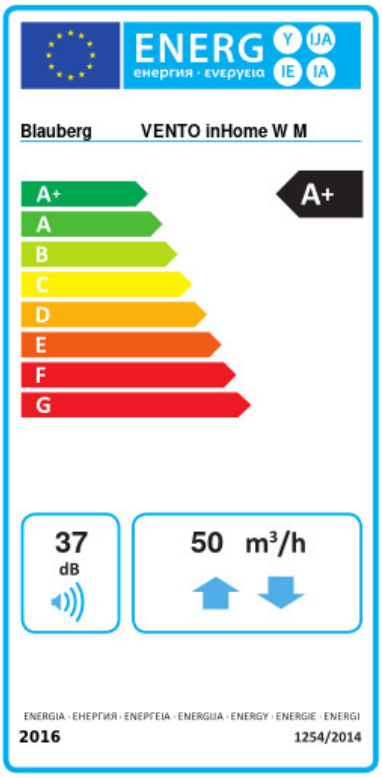

Trademark	Blauberg					
Model	VENTO inHome W M					
Specific energy consumption (SEC) (kWh/(m²/a))	Cold		Average		Warm	
	-84.7	A+	-42.9	A+	-18.9	E
Tipo de unidad de ventilación	Bidireccional					
Tipo de accionamiento instalado	De velocidad variable					
Tipo de sistema de recuperación de calor	Regenerativo					
Eficiencia térmica de la recuperación del calor (%)	84					
Rango de caudal máximo (m³/h)	50					
Potencia eléctrica de entrada (W)	3.2					
Caudal nominal de referencia (m³/s)	0.005					
Potencia específica absorbida (SPI) en el punto de referencia (W/(m³/h))	0.122					
Tipología de control	Control local					
Rangos máximos de fuga interna (%)	2.7					
Tasa de mezcla de los caudales (%)	1					
Sensibilidad del caudal de aire a +20 Pa y -20 Pa (%)	3.4					
Hermeticidad de las compuertas de aire (m³/h)	3.2					
Tipología declarada	RVU BVU					
Nivel de potencia acústica (dB(A))	37					
The annual electricity consumption (AEC) (kWh/a)	Cold		Average		Warm	
	37		37		37	
The annual heating saved (AHS) (kWh/a)	Cold		Average		Warm	
	86		44		20	

Accesorios

Sensores de CO2

Nombre	La foto	Descripción
CD-1		Sensores de CO2

CD-2		Sensores de CO2

Tapas de ventilación

Nombre	La foto	Descripción
AH-10 beige 160		Campanas de plástico para la decoración de las rejillas de ventilación de suministro y extracción de sistemas de ventilación públicos, residenciales e industriales
AH-10 black 160		Campanas de plástico para la decoración de las rejillas de ventilación de suministro y extracción de sistemas de ventilación públicos, residenciales e industriales
AH-10 brown 160		Campanas de plástico para la decoración de las rejillas de ventilación de suministro y extracción de sistemas de ventilación públicos, residenciales e industriales
AH-10 chrome 160		Campanas de plástico para la decoración de las rejillas de ventilación de suministro y extracción de sistemas de ventilación públicos, residenciales e industriales
AH-10 grey 160		Campanas de plástico para la decoración de las rejillas de ventilación de suministro y extracción de sistemas de ventilación públicos, residenciales e industriales
AH-10 terracotta 160		Campanas de plástico para la decoración de las rejillas de ventilación de suministro y extracción de sistemas de ventilación públicos, residenciales e industriales
AH-10 white 160		Campanas de plástico para la decoración de las rejillas de ventilación de suministro y extracción de sistemas de ventilación públicos, residenciales e industriales
AH-11 vintage 160		Plastic hoods decoration of supply and exhaust vents of public, residential and industrial ventilation systems
AH-11 black 160		Plastic hoods decoration of supply and exhaust vents of public, residential and industrial ventilation systems
AH-11 grey 160		Plastic hoods decoration of supply and exhaust vents of public, residential and industrial ventilation systems
AH-11 terracotta 160		Plastic hoods decoration of supply and exhaust vents of public, residential and industrial ventilation systems
AH-11 white 160		Plastic hoods decoration of supply and exhaust vents of public, residential and industrial ventilation systems

PP 160/0.5		La campana exterior está diseñada para evitar la entrada de agua y objetos de gran tamaño en los equipos de ventilación
AH-8 white 160		Campana de ventilación exterior con protección contra heladas para climas fríos
AH-8 chrome 160		Campana de ventilación exterior con protección contra heladas para climas fríos
AH-11 anthracite grey 160		Plastic hoods decoration of supply and exhaust vents of public, residential and industrial ventilation systems

Plástico

Nombre	La foto	Descripción
KIT BlauPlast white 160		Kit for angular mounting (for walls with standard thickness)
KIT BlauPlast chrome 160		Kit for angular mounting (for walls with standard thickness)

Otros accesorios

Nombre	La foto	Descripción
FP2 Vento G3		G3 filter kit (2 pcs.)
FP2 Vento F7	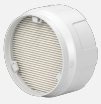	Fine filter F7 Includes: • plastic filter holder (1 pc.) • F7 fine filter (1 pc.). Filtration rate PM2.5 > 70 %
FB Vento Expert A50		Mando a distancia
Pre-installation Kit Vento inHome		Kit de preinstalación para montaje en paredes de grosor estándar. Incluye: conducto de aire, campana de ventilación exterior AH-11 blanca 160, tapón de espuma de poliestireno, cuñas de espuma de poliestireno
Pre-installation Kit Vento inHome S		Kit de preinstalación para montaje en paredes finas. Incluye: conducto de aire, campana de ventilación exterior AH-S cromada 160, tapón de espuma de poliestireno, cuñas de espuma de poliestireno
Completion Kit Vento inHome		Kit de montaje final. Incluye: módulo regenerador, módulo ventilador, filtros G3 (2 uds.), unidad interior con controlador y persianas, mando a distancia