

Vento inHome Plus M

Engineered for the premium segment, the new Inhome recuperator model combines an upgraded airflow with a highly reliable, high-performance thermal cartridge

• Caudal de aire en modo de recuperación de calor: 30
• Nivel de presión sonora LpA a 3 m: 31
• Nivel de presión sonora LpA a 1 m: 41
• Material del intercambiador de calor: Cerámico
• En carcasa con aislamiento acústico
• Intercambiador de calor entálpico
• Control: Panel de control integrado, Control remoto
• Sensor de humedad

	Unidad de medida	Vento inHome Plus M		
Dimensiones del conducto de aire conectado	mm	160		
Cantidad de fases	-	1		
Tensión mínima de alimentación	V	100		
Tensión máxima de alimentación	V	240		
Frecuencia de suministro de energía	Hz	50/60		
Potencia nominal	W	2.0	3.2	5.0
Corriente máxima	A	0.03	0.04	0.05
Caudal de aire en modo ventilación	m³/h	15	40	60
Caudal de aire en modo de recuperación de calor	m³/h	8	20	30
Nivel de presión sonora LpA a 3 m	dB(A)	12	22	31
Nivel de presión sonora LpA a 1 m	dB(A)	21	32	41
Eficiencia máxima de la recuperación del calor	%	95		
Material del intercambiador de calor	-	Cerámico		
Temperatura máxima del aire transportado	°C	40		
Temperatura mínima del aire transportado	°C	-20		
Temperatura máxima del aire ambiente	°C	40		
Temperatura mínima del aire ambiente	°C	1		
Grado de protección IP	-	IP24		
Humedad máxima del aire ambiente	%	65		
Grosor mínimo de la pared	mm	330		

Grosor máximo de la pared	mm	490

Dimensiones

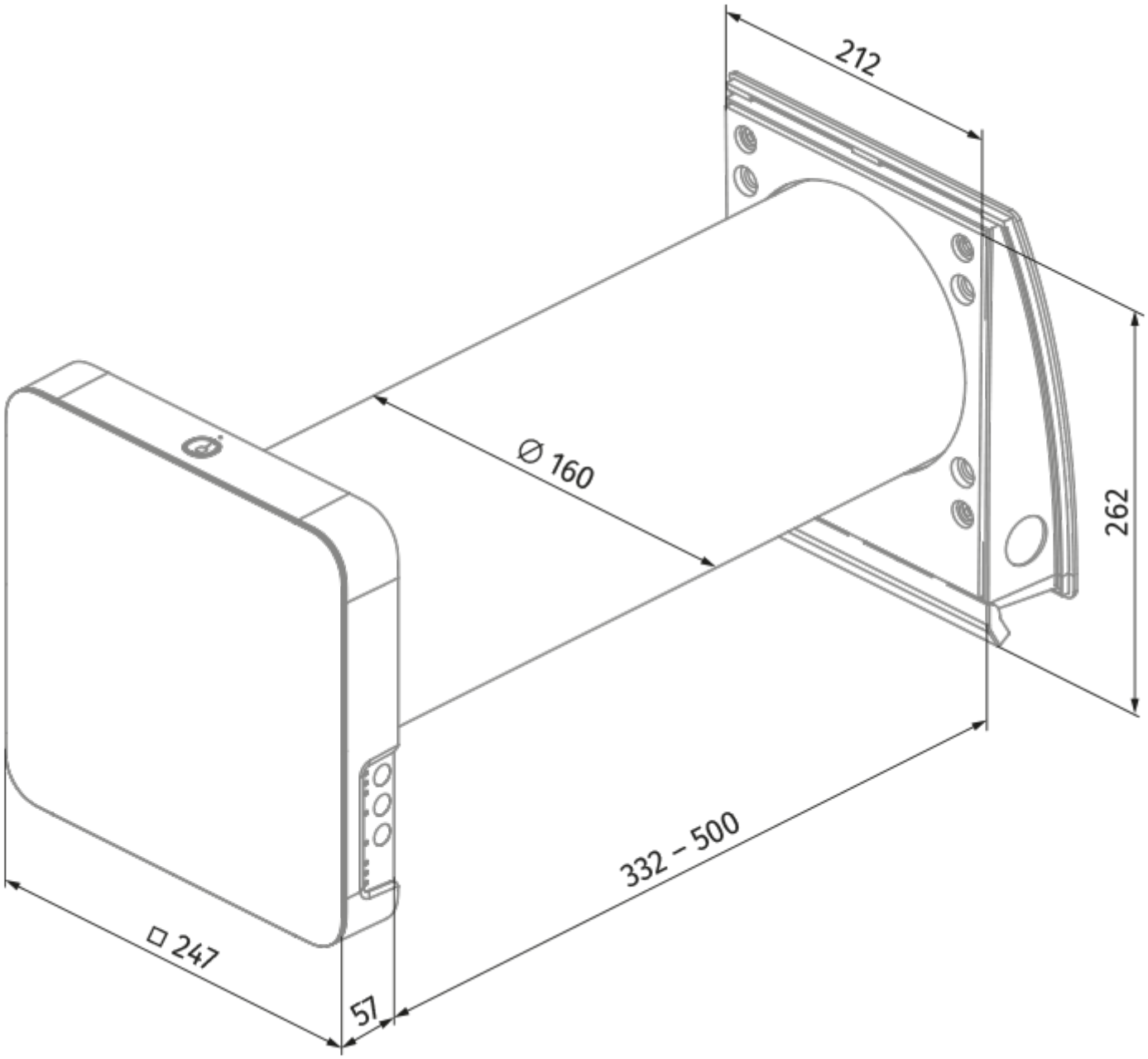

Ecodesign

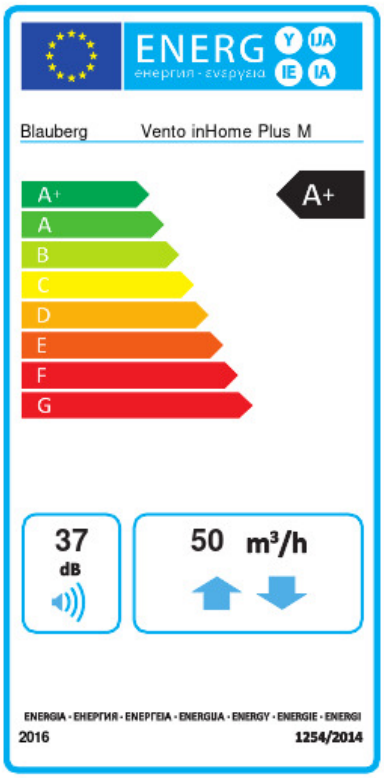

Trademark	Blauberg					
Model	Vento inHome Plus M					
Specific energy consumption (SEC) (kWh/(m²/a))	Cold		Average		Warm	
	-84.7	A+	-42.9	A+	-18.9	E
Tipo de unidad de ventilación	Bidireccional					
Tipo de accionamiento instalado	De velocidad variable					
Tipo de sistema de recuperación de calor	Regenerativo					
Eficiencia térmica de la recuperación del calor (%)	84					
Rango de caudal máximo (m³/h)	50					
Potencia eléctrica de entrada (W)	3.2					
Caudal nominal de referencia (m³/s)	0.005					
Potencia específica absorbida (SPI) en el punto de referencia (W/(m³/h))	0.122					
Tipología de control	Control local					
Rangos máximos de fuga interna (%)	2.7					
Tasa de mezcla de los caudales (%)	1					
Sensibilidad del caudal de aire a +20 Pa y -20 Pa (%)	1.4					
Hermeticidad de las compuertas de aire (m³/h)	2.3					
Tipología declarada	RVU BVU					
Nivel de potencia acústica (dB(A))	37					
The annual electricity consumption (AEC) (kWh/a)	Cold		Average		Warm	
	37		37		37	
The annual heating saved (AHS) (kWh/a)	Cold		Average		Warm	
	86		44		20	