

VENTO inHome mini W

Unidades de ventilación residenciales innovadoras con recuperación de calor para ambientes nuevos y modernizados, que ofrecen una ventilación eficiente y económica

- Caudal de aire en modo de recuperación de calor: 13
- Nivel de presión sonora LpA a 3 m: 23
- Nivel de presión sonora LpA a 1 m: 33
- Material del intercambiador de calor: Cerámico
- Filtro: Coarse >50% (G3)
- En carcasa con aislamiento acústico
- Intercambiador de calor entálpico
- Control: Smartphone
- Sensor de humedad
- Persianas automáticas

	Unidad de medida	VENTO inHome mini W		
Dimensiones del conducto de aire conectado	mm	100		
Cantidad de fases	-	1		
Tensión mínima de alimentación	V	100		
Tensión máxima de alimentación	V	240		
Frecuencia de suministro de energía	Hz	50/60		
Potencia nominal	W	1.0	1.6	3.0
Corriente máxima	A	0.02	0.03	0.04
Caudal de aire en modo ventilación	m³/h	8	16	25
Caudal de aire en modo de recuperación de calor	m³/h	4	8	13
Nivel de presión sonora LpA a 3 m	dB(A)	10	16	23
Nivel de presión sonora LpA a 1 m	dB(A)	20	26	33
Eficiencia máxima de la recuperación del calor	%	81		
Material del intercambiador de calor	-	Cerámico		
Filtro	-	Coarse >50% (G3)		
Temperatura máxima del aire transportado	°C	40		
Temperatura mínima del aire transportado	°C	-15		
Temperatura mínima del aire ambiente	°C	1		
Temperatura máxima del aire ambiente	°C	40		
Grado de protección IP	-	IP24		
Humedad máxima del aire ambiente	%	65		
Grosor mínimo de la pared	mm	155		

Grosor máximo de la pared	mm	490

Dimensiones

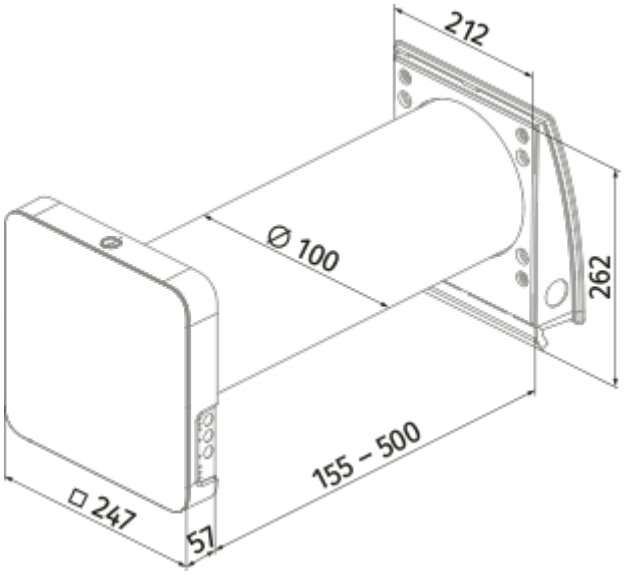

Ecodesign

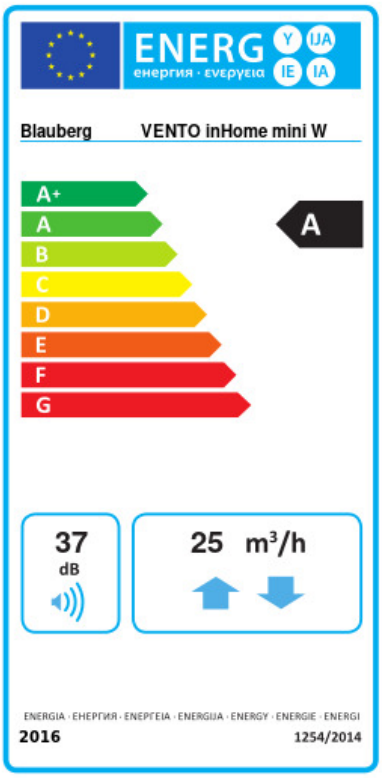

Trademark	Blauberg					
Model	VENTO inHome mini W					
Specific energy consumption (SEC) (kWh/(m²/a))	Cold		Average		Warm	
	-81.5	A+	-40.9	A	-17.7	E
Tipo de unidad de ventilación	Bidireccional					
Tipo de accionamiento instalado	De velocidad variable					
Tipo de sistema de recuperación de calor	Regenerativo					
Eficiencia térmica de la recuperación del calor (%)	71					
Rango de caudal máximo (m³/h)	25					
Potencia eléctrica de entrada (W)	3					
Caudal nominal de referencia (m³/s)	0.004					
Potencia específica absorbida (SPI) en el punto de referencia (W/(m³/h))	0.1					
Tipología de control	Control local					
Rangos máximos de fuga interna (%)	2.7					
Tasa de mezcla de los caudales (%)	1					
Tipología declarada	RVU BVU					
Nivel de potencia acústica (dB(A))	37					
The annual electricity consumption (AEC) (kWh/a)	Cold		Average		Warm	
	190		190		190	
The annual heating saved (AHS) (kWh/a)	Cold		Average		Warm	
	8294		4240		1917	

Accesorios

Sensores de CO2

Nombre	La foto	Descripción
CD-1		Sensores de CO2
CD-2		Sensores de CO2

Tapas de ventilación

Nombre	La foto	Descripción
AH-10 beige 100		Campanas de plástico para la decoración de las rejillas de ventilación de suministro y extracción de sistemas de ventilación públicos, residenciales e industriales
AH-10 black 100		Campanas de plástico para la decoración de las rejillas de ventilación de suministro y extracción de sistemas de ventilación públicos, residenciales e industriales
AH-10 brown 100		Campanas de plástico para la decoración de las rejillas de ventilación de suministro y extracción de sistemas de ventilación públicos, residenciales e industriales
AH-10 chrome 100		Campanas de plástico para la decoración de las rejillas de ventilación de suministro y extracción de sistemas de ventilación públicos, residenciales e industriales
AH-10 grey 100		Campanas de plástico para la decoración de las rejillas de ventilación de suministro y extracción de sistemas de ventilación públicos, residenciales e industriales
AH-10 terracotta 100		Campanas de plástico para la decoración de las rejillas de ventilación de suministro y extracción de sistemas de ventilación públicos, residenciales e industriales
AH-10 white 100		Campanas de plástico para la decoración de las rejillas de ventilación de suministro y extracción de sistemas de ventilación públicos, residenciales e industriales
AH-11 vintage 100		Plastic hoods decoration of supply and exhaust vents of public, residential and industrial ventilation systems
AH-11 black 100		Plastic hoods decoration of supply and exhaust vents of public, residential and industrial ventilation systems
AH-11 grey 100		Plastic hoods decoration of supply and exhaust vents of public, residential and industrial ventilation systems
AH-11 terracotta 100		Plastic hoods decoration of supply and exhaust vents of public, residential and industrial ventilation systems
AH-11 white 100		Plastic hoods decoration of supply and exhaust vents of public, residential and industrial ventilation systems
AH-11 anthracite grey 100		Plastic hoods decoration of supply and exhaust vents of public, residential and industrial ventilation systems
AH-8 white 100		Campana de ventilación exterior con protección contra heladas para climas fríos

AH-8 chrome 100		Campana de ventilación exterior con protección contra heladas para climas fríos

Plástico

Nombre	La foto	Descripción
KIT BlauPlast white 100		Kit for angular mounting (for walls with standard thickness)
KIT BlauPlast chrome 100		Kit for angular mounting (for walls with standard thickness)

Otros accesorios

Nombre	La foto	Descripción
FP3 Vento G3		G3 filter kit (2 pcs.)
R 100-500	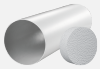	Air duct 100 mm and polystyrene foam plug
R 100-700	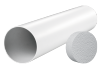	Air duct 100 mm and polystyrene foam plug
FB Vento Expert A50		Mando a distancia
Pre-installation Kit Vento inHome mini		Kit de preinstalación para montaje en paredes de grosor estándar. Incluye: conducto de aire, campana de ventilación exterior AH-11 blanca 160, tapón de espuma de poliestireno, cuñas de espuma de poliestireno
Pre-installation Kit Vento inHome mini S		Kit de preinstalación para montaje en paredes finas. Incluye: conducto de aire, campana de ventilación exterior AH-S cromada 160, tapón de espuma de poliestireno, cuñas de espuma de poliestireno
Completion Kit Vento inHome mini		Kit de montaje final. Incluye: módulo regenerador, módulo ventilador, filtros G3 (2 uds.), unidad interior con controlador y persianas, mando a distancia