

VENTO Eco2 A50-4 S11 Pro

Unidad de ventilación de ambiente con recuperación de energía. Capacidad máxima hasta 50 m³/h

• Caudal de aire en modo de recuperación de calor: 50
• Nivel de presión sonora LpA a 3 m: 20
• Nivel de presión sonora LpA a 1 m: 29
• Tipo de intercambiador de calor: Regenerativo
• Material del intercambiador de calor: Cerámico
• Filtro: G3 (Option: F8 PM2.5 > 99 %)
• En carcasa con aislamiento acústico
• Control: Panel de control con cable
• Material de la carcasa: Plástico

	Unidad de medida	VENTO Eco2 A50-4 S11 Pro		
Tensión máxima de alimentación	V	240		
Tensión mínima de alimentación	V	100		
Frecuencia de suministro de energía	Hz	50/60		
Potencia nominal	W	2.37	3.8	7.61
Corriente máxima	A	0.033	0.047	0.08
Caudal de aire en modo ventilación	m³/h	15	30	50
Caudal de aire en modo de recuperación de calor	m³/h	15	30	50
Velocidad de rotación a 50 Hz	-	915	1555	2330
Nivel de presión sonora LpA a 3 m	dB(A)	12	18	20
Nivel de presión sonora LpA a 1 m	dB(A)	21	27	29
Eficiencia máxima de la recuperación del calor	%	92		
Tipo de intercambiador de calor	-	Regenerativo		
Material del intercambiador de calor	-	Cerámico		
Filtro	-	G3 (Option: F8 PM2.5 > 99 %)		
Temperatura máxima del aire transportado	°C	40		
Temperatura mínima del aire transportado	°C	-20		
Grado de protección IP	-	IP24		
Grosor mínimo de la pared	mm	155		
Grosor máximo de la pared	mm	490		

Dimensiones

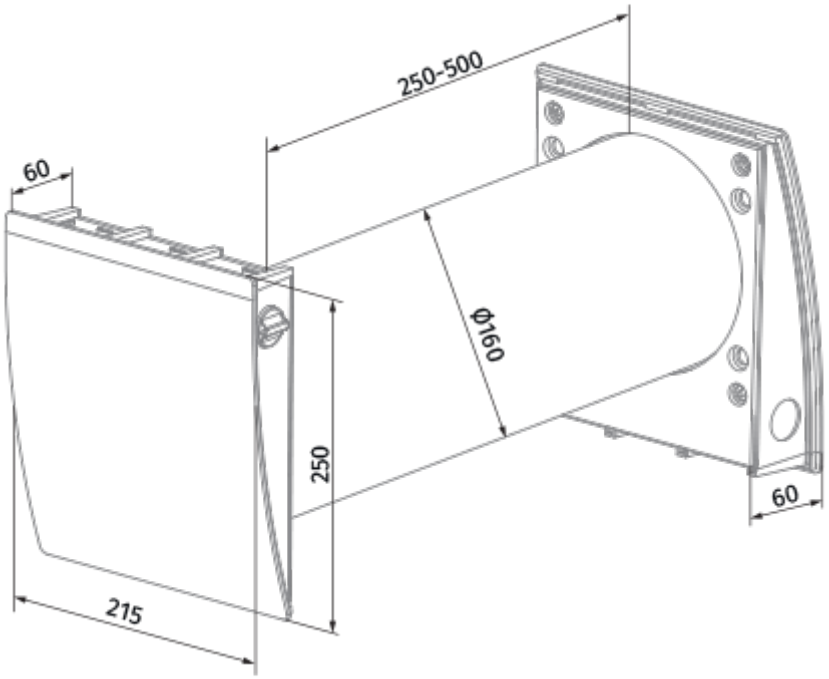

Ecodesign

Trademark	Blauberg					
Model	VENTO Eco2 A50-4 S11 Pro					
Specific energy consumption (SEC) (kWh/(m²/a))	Cold		Average		Warm	
	-76.2	A+	-37	A	-14.5	E
Tipo de unidad de ventilación	Bidireccional					
Tipo de accionamiento instalado	De 3 velocidades					
Tipo de sistema de recuperación de calor	Regenerativo					
Eficiencia térmica de la recuperación del calor (%)	76					
Rango de caudal máximo (m³/h)	50					
Potencia eléctrica de entrada (W)	7.6					
Caudal nominal de referencia (m³/s)	0.008					
Potencia específica absorbida (SPI) en el punto de referencia (W/(m³/h))	0.127					
Tipología de control	Control horario					
Sensibilidad del caudal de aire a +20 Pa y -20 Pa (%)	0.26					
Tipología declarada	RVU BVU					
Nivel de potencia acústica (dB(A))	38					
The annual electricity consumption (AEC) (kWh/a)	Cold		Average		Warm	
	162		162		162	

Accesorios

Tapas de ventilación

Nombre	La foto	Descripción
AH-10 beige 160		Campanas de plástico para la decoración de las rejillas de ventilación de suministro y extracción de sistemas de ventilación públicos, residenciales e industriales
AH-10 black 160		Campanas de plástico para la decoración de las rejillas de ventilación de suministro y extracción de sistemas de ventilación públicos, residenciales e industriales
AH-10 brown 160		Campanas de plástico para la decoración de las rejillas de ventilación de suministro y extracción de sistemas de ventilación públicos, residenciales e industriales
AH-10 chrome 160		Campanas de plástico para la decoración de las rejillas de ventilación de suministro y extracción de sistemas de ventilación públicos, residenciales e industriales

AH-10 grey 160		Campanas de plástico para la decoración de las rejillas de ventilación de suministro y extracción de sistemas de ventilación públicos, residenciales e industriales
AH-10 terracotta 160		Campanas de plástico para la decoración de las rejillas de ventilación de suministro y extracción de sistemas de ventilación públicos, residenciales e industriales
AH-10 white 160		Campanas de plástico para la decoración de las rejillas de ventilación de suministro y extracción de sistemas de ventilación públicos, residenciales e industriales
AH-11 vintage 160		Plastic hoods decoration of supply and exhaust vents of public, residential and industrial ventilation systems
AH-11 black 160		Plastic hoods decoration of supply and exhaust vents of public, residential and industrial ventilation systems
AH-11 grey 160		Plastic hoods decoration of supply and exhaust vents of public, residential and industrial ventilation systems
AH-11 terracotta 160		Plastic hoods decoration of supply and exhaust vents of public, residential and industrial ventilation systems
AH-11 white 160		Plastic hoods decoration of supply and exhaust vents of public, residential and industrial ventilation systems
PP 160/0.5		La campana exterior está diseñada para evitar la entrada de agua y objetos de gran tamaño en los equipos de ventilación
AH-8 white 160		Campana de ventilación exterior con protección contra heladas para climas fríos
AH-8 chrome 160		Campana de ventilación exterior con protección contra heladas para climas fríos

Plástico

Nombre	La foto	Descripción
KIT BlauPlast white 160		Kit for angular mounting (for walls with standard thickness)
KIT BlauPlast chrome 160		Kit for angular mounting (for walls with standard thickness)