

# VENTO Eco2 A50-4 S Pro

Unidad de ventilación de ambiente con recuperación de energía. Capacidad máxima hasta 50 m³/h

• Caudal de aire en modo de recuperación de calor: 50
• Nivel de presión sonora LpA a 3 m: 20
• Nivel de presión sonora LpA a 1 m: 29
• Tipo de intercambiador de calor: Regenerativo
• Material del intercambiador de calor: Cerámico
• Filtro: G3 (Option: F8 PM2.5 > 99 %)
• En carcasa con aislamiento acústico
• Control: Panel de control con cable
• Material de la carcasa: Plástico

| | Unidad de medida | VENTO Eco2 A50-4 S Pro | | |
|---|---|---|---|---|
| Tensión máxima de alimentación | V | 240 | | |
| Tensión mínima de alimentación | V | 100 | | |
| Frecuencia de suministro de energía | Hz | 50/60 | | |
| Potencia nominal | W | 2.37 | 3.8 | 7.61 |
| Corriente máxima | A | 0.033 | 0.047 | 0.08 |
| Caudal de aire en modo ventilación | m³/h | 15 | 30 | 50 |
| Caudal de aire en modo de recuperación de calor | m³/h | 15 | 30 | 50 |
| Velocidad de rotación a 50 Hz | - | 915 | 1555 | 2330 |
| Nivel de presión sonora LpA a 3 m | dB(A) | 12 | 18 | 20 |
| Nivel de presión sonora LpA a 1 m | dB(A) | 21 | 27 | 29 |
| Eficiencia máxima de la recuperación del calor | % | 92 | | |
| Tipo de intercambiador de calor | - | Regenerativo | | |
| Material del intercambiador de calor | - | Cerámico | | |
| Filtro | - | G3 (Option: F8 PM2.5 > 99 %) | | |
| Temperatura máxima del aire transportado | °C | 40 | | |
| Temperatura mínima del aire transportado | °C | -20 | | |
| Grado de protección IP | - | IP24 | | |
| Grosor mínimo de la pared | mm | 155 | | |
| Grosor máximo de la pared | mm | 490 | | |

## Dimensiones

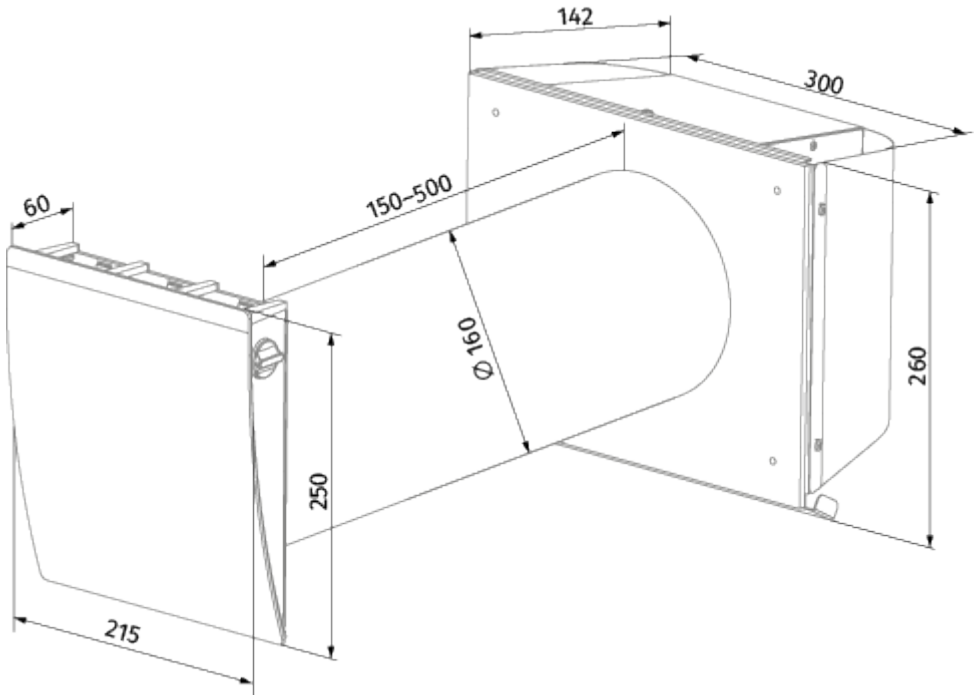

## Ecodesign

| | | | | | | |
|---|---|---|---|---|---|---|
| Trademark | Blauberg | | | | | |
| Model | VENTO Eco2 A50-4 S Pro | | | | | |
| Specific energy consumption (SEC) (kWh/(m²/a)) | Cold | | Average | | Warm | |
| | -76.2 | A+ | -37 | A | -14.5 | E |
| Tipo de unidad de ventilación | Bidireccional | | | | | |
| Tipo de accionamiento instalado | De 3 velocidades | | | | | |
| Tipo de sistema de recuperación de calor | Regenerativo | | | | | |
| Eficiencia térmica de la recuperación del calor (%) | 76 | | | | | |
| Rango de caudal máximo (m³/h) | 50 | | | | | |
| Potencia eléctrica de entrada (W) | 7.6 | | | | | |
| Caudal nominal de referencia (m³/s) | 0.008 | | | | | |
| Potencia específica absorbida (SPI) en el punto de referencia (W/(m³/h)) | 0.127 | | | | | |
| Tipología de control | Control horario | | | | | |
| Sensibilidad del caudal de aire a +20 Pa y -20 Pa (%) | 0.26 | | | | | |
| Tipología declarada | RVU BVU | | | | | |
| Nivel de potencia acústica (dB(A)) | 38 | | | | | |
| The annual electricity consumption (AEC) (kWh/a) | Cold | | Average | | Warm | |
| | 162 | | 162 | | 162 | |