

Vento Eco Comfort S

Unidad de ventilación de ambiente con recuperación de energía. Capacidad máxima hasta 50 m³/h

• Caudal de aire en modo de recuperación de calor: 25
• Nivel de presión sonora LpA a 3 m: 26
• Nivel de presión sonora LpA a 1 m: 35
• Tipo de intercambiador de calor: Regenerativo
• Material del intercambiador de calor: Cerámico
• Filtro: G3 (Option: F8 PM2.5 > 99 %)
• Material de la carcasa: Plástico

	Unidad de medida	Vento Eco Comfort S		
Tensión máxima de alimentación	V	240		
Tensión mínima de alimentación	V	100		
Frecuencia de suministro de energía	Hz	50/60		
Potencia nominal	W	2.00	3.5	5.5
Corriente máxima	A	0.030	0.034	0.060
Caudal de aire en modo ventilación	m³/h	15	35	50
Caudal de aire en modo de recuperación de calor	m³/h	8	15	25
Velocidad de rotación a 50 Hz	-	800	1300	1900
Nivel de presión sonora LpA a 3 m	dB(A)	4	19	26
Nivel de presión sonora LpA a 1 m	dB(A)	10	27	35
Eficiencia máxima de la recuperación del calor	%	95		
Tipo de intercambiador de calor	-	Regenerativo		
Material del intercambiador de calor	-	Cerámico		
Filtro	-	G3 (Option: F8 PM2.5 > 99 %)		
Temperatura máxima del aire transportado	°C	40		
Temperatura mínima del aire transportado	°C	-20		
Grado de protección IP	-	IP24		
Grosor mínimo de la pared	mm	230		
Grosor máximo de la pared	mm	490		

Dimensiones

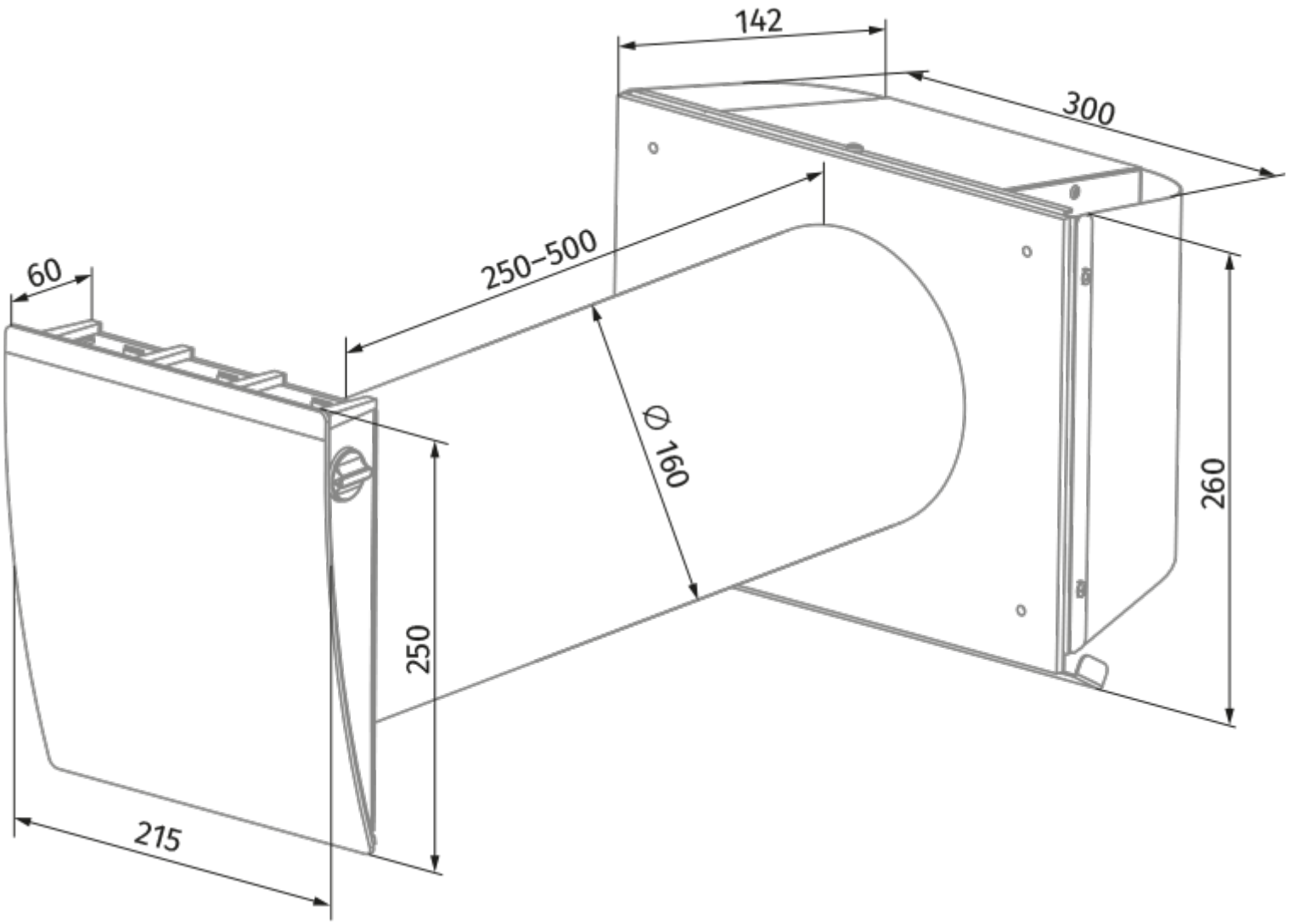

Accesorios

Tapas de ventilación

Nombre	La foto	Descripción
AH-10 beige 160		Campanas de plástico para la decoración de las rejillas de ventilación de suministro y extracción de sistemas de ventilación públicos, residenciales e industriales
AH-10 black 160		Campanas de plástico para la decoración de las rejillas de ventilación de suministro y extracción de sistemas de ventilación públicos, residenciales e industriales
AH-10 brown 160		Campanas de plástico para la decoración de las rejillas de ventilación de suministro y extracción de sistemas de ventilación públicos, residenciales e industriales

AH-10 chrome 160		Campanas de plástico para la decoración de las rejillas de ventilación de suministro y extracción de sistemas de ventilación públicos, residenciales e industriales
AH-10 grey 160		Campanas de plástico para la decoración de las rejillas de ventilación de suministro y extracción de sistemas de ventilación públicos, residenciales e industriales
AH-10 terracotta 160		Campanas de plástico para la decoración de las rejillas de ventilación de suministro y extracción de sistemas de ventilación públicos, residenciales e industriales
AH-10 white 160		Campanas de plástico para la decoración de las rejillas de ventilación de suministro y extracción de sistemas de ventilación públicos, residenciales e industriales
AH-11 vintage 160		Plastic hoods decoration of supply and exhaust vents of public, residential and industrial ventilation systems
AH-11 black 160		Plastic hoods decoration of supply and exhaust vents of public, residential and industrial ventilation systems
AH-11 grey 160		Plastic hoods decoration of supply and exhaust vents of public, residential and industrial ventilation systems
AH-11 terracotta 160		Plastic hoods decoration of supply and exhaust vents of public, residential and industrial ventilation systems
AH-11 white 160		Plastic hoods decoration of supply and exhaust vents of public, residential and industrial ventilation systems
PP 160/0.5		La campana exterior está diseñada para evitar la entrada de agua y objetos de gran tamaño en los equipos de ventilación
AH-8 white 160		Campana de ventilación exterior con protección contra heladas para climas fríos
AH-8 chrome 160		Campana de ventilación exterior con protección contra heladas para climas fríos

Plástico

Nombre	La foto	Descripción
KIT BlauPlast white 160		Kit for angular mounting (for walls with standard thickness)

KIT BlauPlast chrome 160		Kit for angular mounting (for walls with standard thickness)

Otros accesorios

Nombre	La foto	Descripción
FP2 Vento G3		G3 filter kit (2 pcs.)
FP2 Vento G4		Coarse filter G4 Contents: • plastic filter holder (1 pc.) • G4 filter (1 pc.)
FP2 Vento F7		Fine filter F7 Includes: • plastic filter holder (1 pc.) • F7 fine filter (1 pc.). Filtration rate PM2.5 > 70 %

Paneles de control para UTAs

Nombre	La foto	Descripción
CT1 Vento Eco		Control
SE1 Vento Eco		Panel de control del sensor
SE2 Vento Eco		Panel de control central con pantalla táctil
MKV-6		Caja de montaje redonda. Caja empotrada para uso en mampostería con una profundidad de instalación de al menos 66 mm. - 4 tapones roscados. - 2 tornillos preinstalados para dispositivos. - Conector con cierre de bayoneta que se conecta por ambos lados. - 6 entradas combinadas para tubos de ∅ 20 y 25 mm. - 4 entradas de ∅ 20 mm. - 2 entradas de ∅ 14 mm. - 1 entrada de ∅ 20 mm en la base. Probado según DIN EN 60670-1, DIN EN 60670-22 y DIN 49073-1
MKV-7		Caja de montaje redonda con espacio adicional UE 66 para paredes de ladrillo. Longitud: 61 mm. Anchura: 66 mm. Material: polipropileno/elastómero termoplástico. Resistencia al fuego: 650 °C
MKV-8		Caja de montaje redonda con espacio adicional UE 66-L para paredes de ladrillo, con membranas. Longitud: 61 mm. Anchura: 66 mm. Material: polipropileno/elastómero termoplástico. Resistencia al fuego: 650 °C
MKV-9		Caja de montaje redonda con espacio adicional HE 74-L para paredes huecas. Altura: 154 mm. Anchura: 71 mm. Profundidad: 77 mm. Material: polipropileno. Resistencia al fuego: 850 °C

Transformadores

Nombre	La foto	Descripción

PS 220/24-20		PS 220/24-20 es una unidad de alimentación de CA/CC totalmente hermética diseñada para aplicaciones domésticas e industriales como parte del sistema de control de grupo de los dispositivos de la serie Vento Eco basados en el controlador CT1 y los paneles de control KV1 y KV2