

Valeo-E 75/100 H

Ventiladores centrífugos de alta presión en carcasa mural de plástico, con descarga de aire hacia atrás

- Nivel de presión sonora LpA a 3 m: 38
- Control: Panel de control con cable
- Material de la carcasa: Plástico
- Protección antirretorno del aire: Compuerta antirretorno
- Sensor de humedad: Integrado

	Unidad de medida	Valeo-E 75/100 H	
Velocidad	-	1	2
Dimensiones del conducto de aire conectado	mm	80	
Cantidad de fases	-	1	
Tensión mínima de alimentación	V	220	
Tensión máxima de alimentación	V	240	
Frecuencia de suministro de energía	Hz	50	
Potencia nominal	W	24	29
Corriente máxima	A	0.11	0.13
Caudal máximo de aire	m³/h	75	100
Nivel de presión sonora LpA a 3 m	dB(A)	29	38
Peso	kg	2.7	
Temperatura mínima del aire ambiente	°C	1	
Temperatura máxima del aire ambiente	°C	40	
Grado de protección IP	-	IP55	

Dimensiones

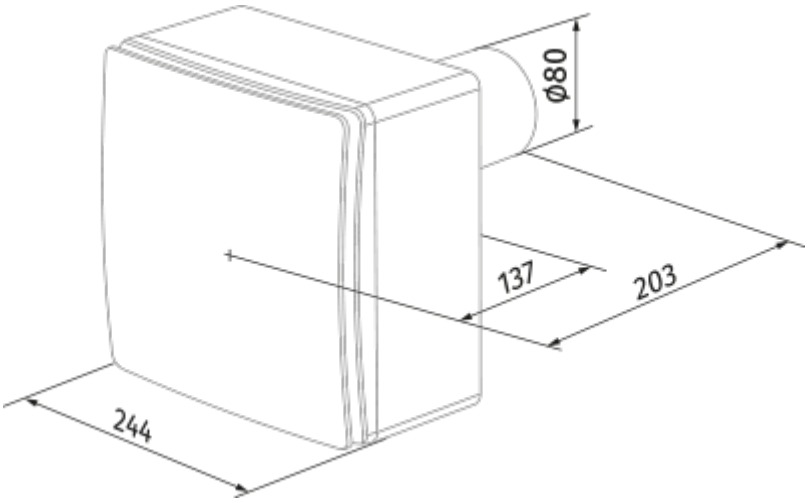
ø80
137
203
244

Ecodesign

Trademark	Blauberg					
Model	Valeo-E 75/100 H					
Specific energy consumption (SEC) (kWh/(m²/a))	Cold		Average		Warm	
	-48.1	A+	-21.1	D	-5.5	F
Tipo de unidad de ventilación	Unidireccional					
Tipo de accionamiento instalado	De 2 velocidades					
Tipo de sistema de recuperación de calor	Ninguno					
Rango de caudal máximo (m³/h)	83					
Potencia eléctrica de entrada (W)	29					
Caudal nominal de referencia (m³/s)	0.019					
Presión estática en el punto de salida (Pa)	50					
Potencia específica absorbida (SPI) en el punto de referencia (W/(m³/h))	0.388					
Tipología de control	Control local					
Rangos máximos de fuga externa (%)	2.7					
Nivel de potencia acústica (dB(A))	49					
Tipología declarada	RVU UVU					
The annual electricity consumption (AEC) (kWh/a)	Cold		Average		Warm	
	290		290		290	
The annual heating saved (AHS) (kWh/a)	Cold		Average		Warm	
	5536		2830		1280	

Accesorios

Interruptores de velocidad

Nombre	La foto	Descripción
CDP-3/5		Interruptor multivelocidad