

Valeo-BPR 35/60 K

Ventiladores centrífugos de alta presión en carcasa empotrada de plástico, con descarga principal de aire hacia arriba y descarga adicional hacia la derecha

- Nivel de presión sonora LpA a 3 m: 36
- Control: Panel de control con cable
- Material de la carcasa: Plástico
- Protección antirretorno del aire: Compuerta antirretorno
- Sensor de movimiento
- Sensor de humedad: Integrado
- Temporizador: Integrado

	Unidad de medida	Valeo-BPR 35/60 K	
Velocidad	-	1	2
Dimensiones del conducto de aire conectado	mm	80	
Cantidad de fases	-	1	
Tensión mínima de alimentación	V	220	
Tensión máxima de alimentación	V	240	
Frecuencia de suministro de energía	Hz	50	
Potencia nominal	W	15	25
Corriente máxima	A	0.12	0.14
Caudal máximo de aire	m³/h	35	63
Velocidad de rotación a 50 Hz	-	890	1350
Nivel de presión sonora LpA a 3 m	dB(A)	27	36
Peso	kg	2.7	
Temperatura mínima del aire ambiente	°C	1	
Temperatura máxima del aire ambiente	°C	40	
Grado de protección IP	-	IP55	

Dimensiones

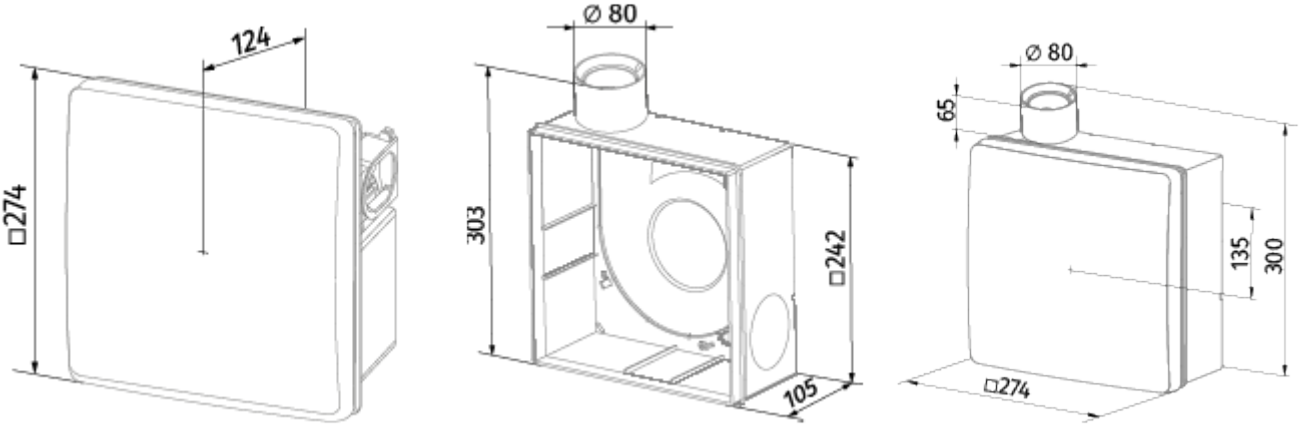

Accesorios

Interruptores de velocidad

Nombre	La foto	Descripción
CDP-3/5		Interruptor multivelocidad