

# Valeo-BPD 35/60 K T

Ventiladores centrífugos de alta presión en carcasa empotrada de plástico, con descarga principal de aire hacia arriba y descarga adicional hacia abajo

- Nivel de presión sonora LpA a 3 m: 36
- Control: Panel de control con cable
- Material de la carcasa: Plástico
- Protección antirretorno del aire: Compuerta antirretorno
- Sensor de movimiento
- Sensor de humedad: Integrado
- Temporizador: Integrado

| | Unidad de medida | Valeo-BPD 35/60 K T | |
|---|---|---|---|
| Velocidad | - | 1 | 2 |
| Dimensiones del conducto de aire conectado | mm | 80 | |
| Cantidad de fases | - | 1 | |
| Tensión mínima de alimentación | V | 220 | |
| Tensión máxima de alimentación | V | 240 | |
| Frecuencia de suministro de energía | Hz | 50 | |
| Potencia nominal | W | 15 | 25 |
| Corriente máxima | A | 0.12 | 0.14 |
| Caudal máximo de aire | m³/h | 35 | 63 |
| Velocidad de rotación a 50 Hz | - | 890 | 1350 |
| Nivel de presión sonora LpA a 3 m | dB(A) | 27 | 36 |
| Peso | kg | 2.7 | |
| Temperatura mínima del aire ambiente | °C | 1 | |
| Temperatura máxima del aire ambiente | °C | 40 | |
| Grado de protección IP | - | IP55 | |

## Dimensiones

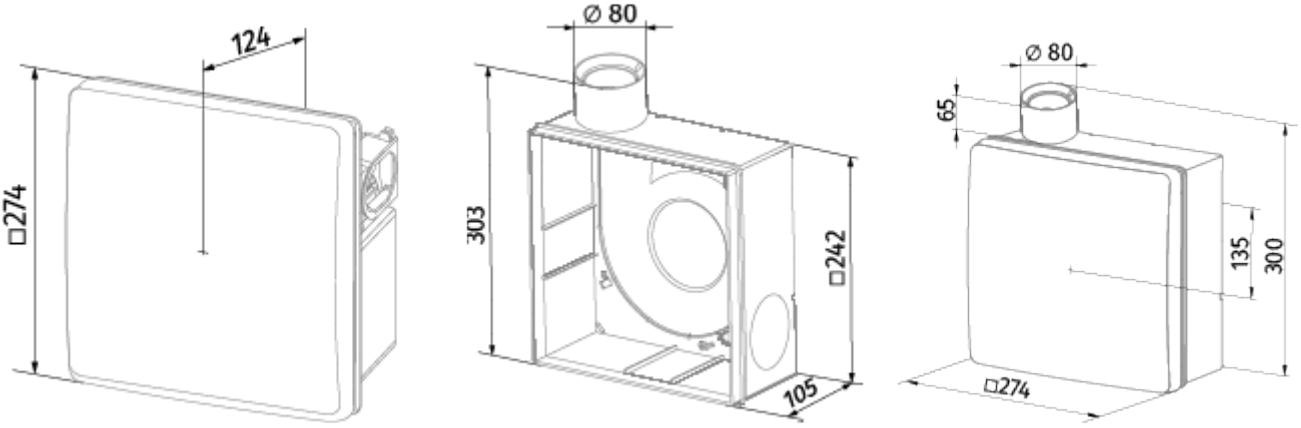


## Accesorios

### Interruptores de velocidad

| Nombre | La foto | Descripción |
|---|---|---|
| CDP-3/5 |  | Interruptor multivelocidad |