

Turbo 125 USW1

Ventiladores de conducto de flujo mixto

- Nivel de presión sonora LpA a 3 m: 34
- Control: Controlador de velocidad integrado
- Tipo de rodete: Mixto
- Material de la carcasa: Polipropileno
- Instalación en cualquier posición
- Cable de alimentación con enchufe

	Unidad de medida	Turbo 125 USW1	
Velocidad	-	1	2
Dimensiones del conducto de aire conectado	mm	125	
Cantidad de fases	-	1	
Tensión mínima de alimentación	V	230	
Tensión máxima de alimentación	V	230	
Frecuencia de suministro de energía	Hz	50/60	
Potencia nominal	W	25	29
Corriente máxima	A	0.11	0.13
Caudal máximo de aire	m³/h	240	350
Velocidad de rotación a 50 Hz	-	1630	2300
Nivel de presión sonora LpA a 3 m	dB(A)	29	34
Peso	kg	2.15	
Temperatura máxima del aire transportado	°C	60	
Grado de protección IP	-	IPX4	
Grado de protección IP del variador	-	IPX4	
Material de rodete	-	Plástico	

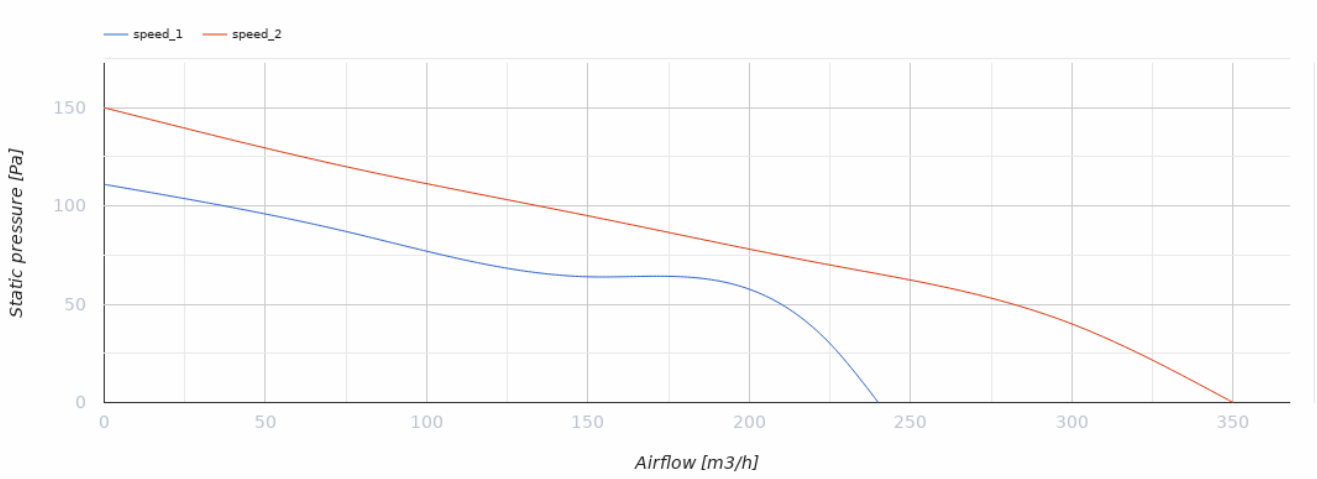

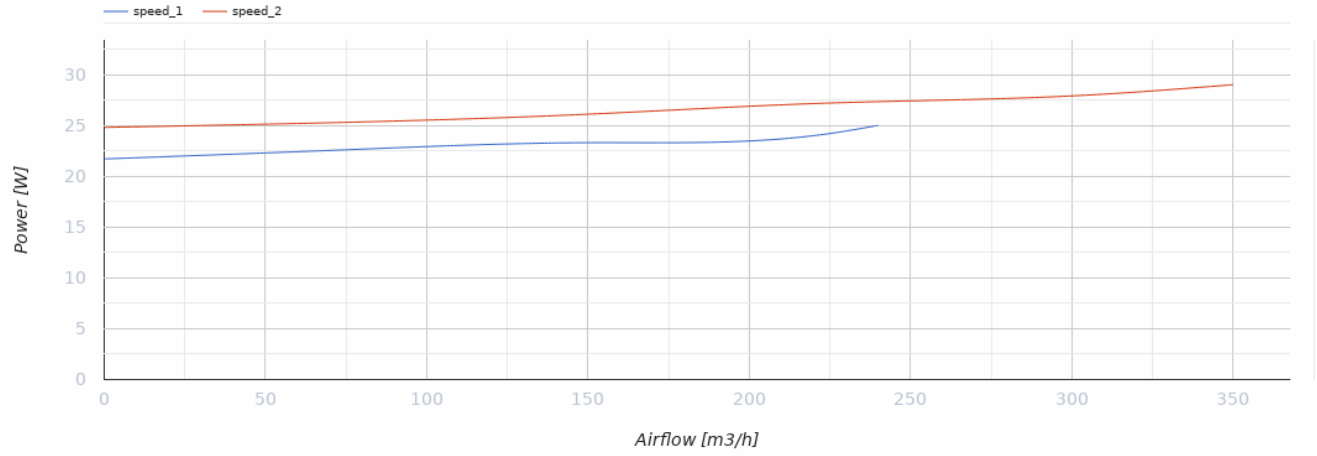

Dimensiones

ØD	ØD1	B	H	L
123	164	196	241	258

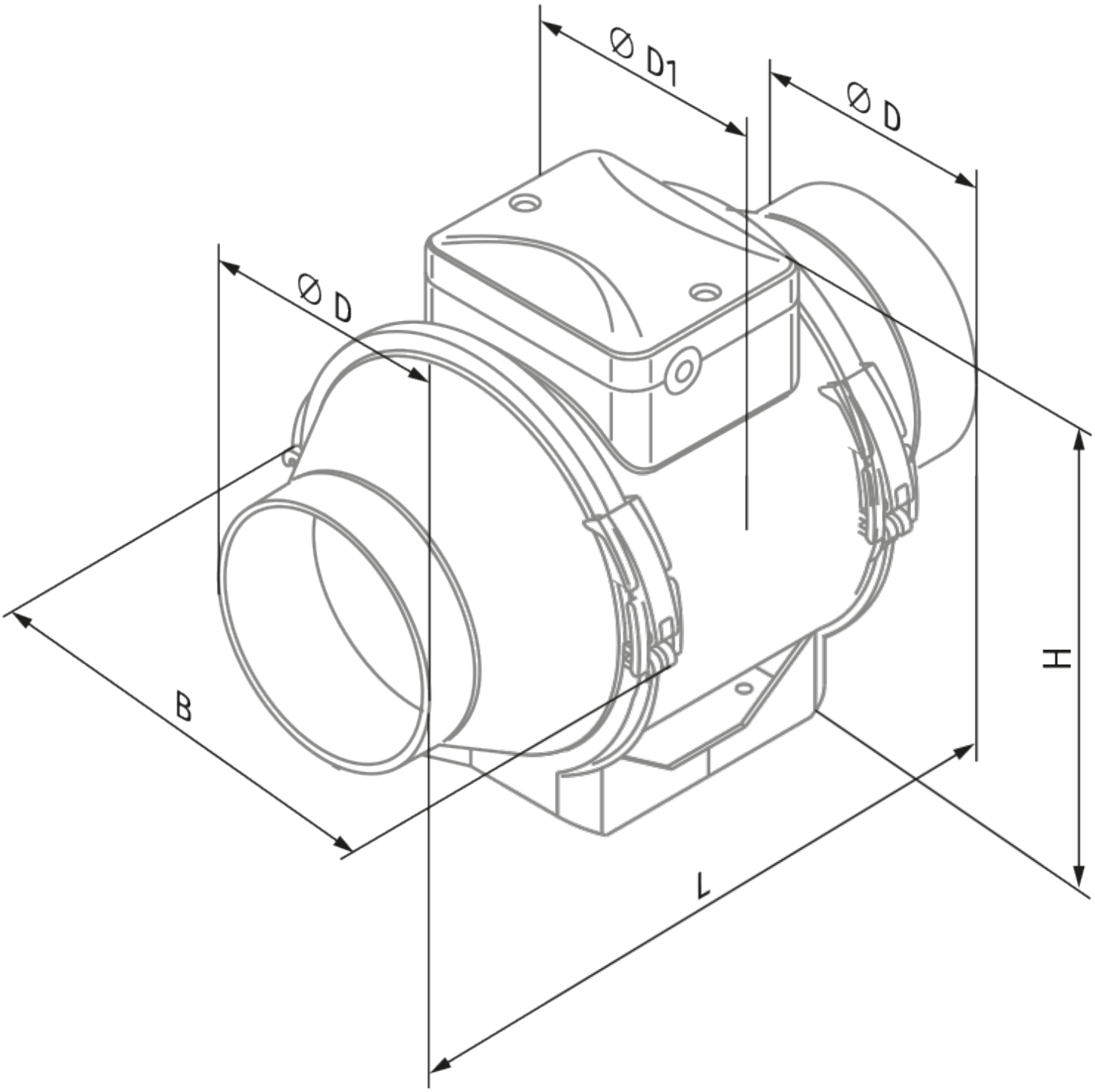
Ø D1
Ø D
Ø D
B
H
L

Ecodesign

Trademark	Blauberg					
Model	Turbo 125 USW1					
Specific energy consumption (SEC) (kWh/(m²/a))	Cold		Average		Warm	
	-53.6	A+	-26.6	B	-11.1	E
Tipo de unidad de ventilación	Unidireccional					
Tipo de accionamiento instalado	De velocidad variable					
Tipo de sistema de recuperación de calor	Ninguno					
Rango de caudal máximo (m³/h)	275					
Potencia eléctrica de entrada (W)	29					
Caudal nominal de referencia (m³/s)	0.053					
Presión estática en el punto de salida (Pa)	50					
Potencia específica absorbida (SPI) en el punto de referencia (W/(m³/h))	0.13					
Tipología de control	Control local					
Rangos máximos de fuga externa (%)	2.7					
Tipología declarada	RVU UVU					
Nivel de potencia acústica (dB(A))	54					
The annual electricity consumption (AEC) (kWh/a)	Cold		Average		Warm	
	69		69		69	
The annual heating saved (AHS) (kWh/a)	Cold		Average		Warm	
	5536		2830		1280	

Accesorios

Para conductos redondos

Nombre	La foto	Descripción
SD 125/600		Silenciadores para conductos redondos
SD 125/900		Silenciadores para conductos redondos
SD 125/1200		Silenciadores para conductos redondos

Para conductos redondos

Nombre	La foto	Descripción
KFBK 125		Cajas filtrantes para conductos redondos
KFBT 125 G4	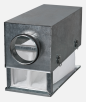	Cajas filtrantes con filtros de bolsillo para conductos redondos
KFBT 125 F5		Cajas filtrantes con filtros de bolsillo para conductos redondos
KFBT 125 F7		Cajas filtrantes con filtros de bolsillo para conductos redondos

Para conductos redondos

Nombre	La foto	Descripción
VRV 125		Válvulas antirretorno con resorte para conductos redondos

Para conductos redondos

Nombre	La foto	Descripción
VKA 125		Compuertas para conductos redondos

Calentadores de agua

Nombre	La foto	Descripción
WKH 125-2		Calentadores de agua de conductos para conductos redondos
WKH 125-4		Calentadores de agua de conductos para conductos redondos

Calentadores eléctricos

Nombre	La foto	Descripción
EKH 125-0.6		Calentadores eléctricos de conductos para conductos redondos

EKH 125-0.8		Calentadores eléctricos de conductos para conductos redondos
EKH 125-1.2		Calentadores eléctricos de conductos para conductos redondos
EKH 125-1.6		Calentadores eléctricos de conductos para conductos redondos
EKH 125-2.4		Calentadores eléctricos de conductos para conductos redondos

Controlador de velocidad por Tiristores

Nombre	La foto	Descripción

Interruptores de velocidad

Nombre	La foto	Descripción
CDP-2/5		Interruptor multivelocidad
CDP-2/10		Interruptor multivelocidad

Sensores de humedad

Nombre	La foto	Descripción
HSE / HSI 1.5		Sensores
TE / TI 1.5		Temporizadores
LSE / LSI 1.5		Sensores
IRSE / IRSI 1.5		Sensores

Guarniciones

Nombre	La foto	Descripción

K 125		Abrazadera para conductos flexibles redondos