

Tubo-U 125

Ventilador axial de conducto para ventilación de inyección y extracción

- Nivel de presión sonora LpA a 3 m: 38
- Material de la carcasa: Plástico

	Unidad de medida	Tubo-U 125
Dimensiones del conducto de aire conectado	mm	125
Cantidad de fases	-	1
Tensión mínima de alimentación	V	220
Tensión máxima de alimentación	V	240
Frecuencia de suministro de energía	Hz	50/60
Potencia nominal	W	16
Corriente máxima	A	0.1
Caudal máximo de aire	m³/h	195
Velocidad de rotación a 50 Hz	-	2400
Nivel de presión sonora LpA a 3 m	dB(A)	38
Peso	kg	0.43
Temperatura mínima del aire ambiente	°C	1
Temperatura máxima del aire ambiente	°C	40
Grado de protección IP	-	IPX4
Material de rodete	-	Plástico

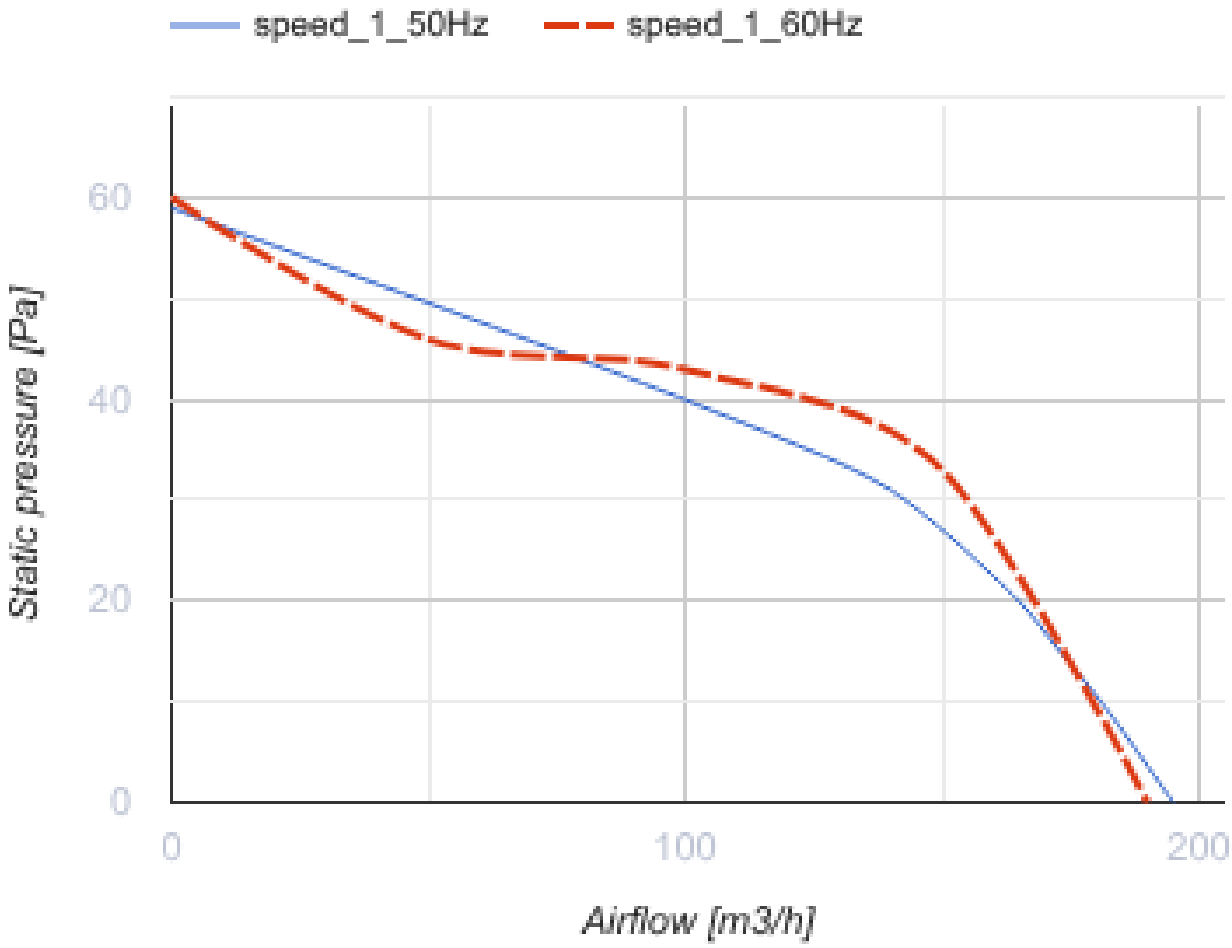

Dimensiones

a	b	c	c1	Ø d
185	125	90	45	125

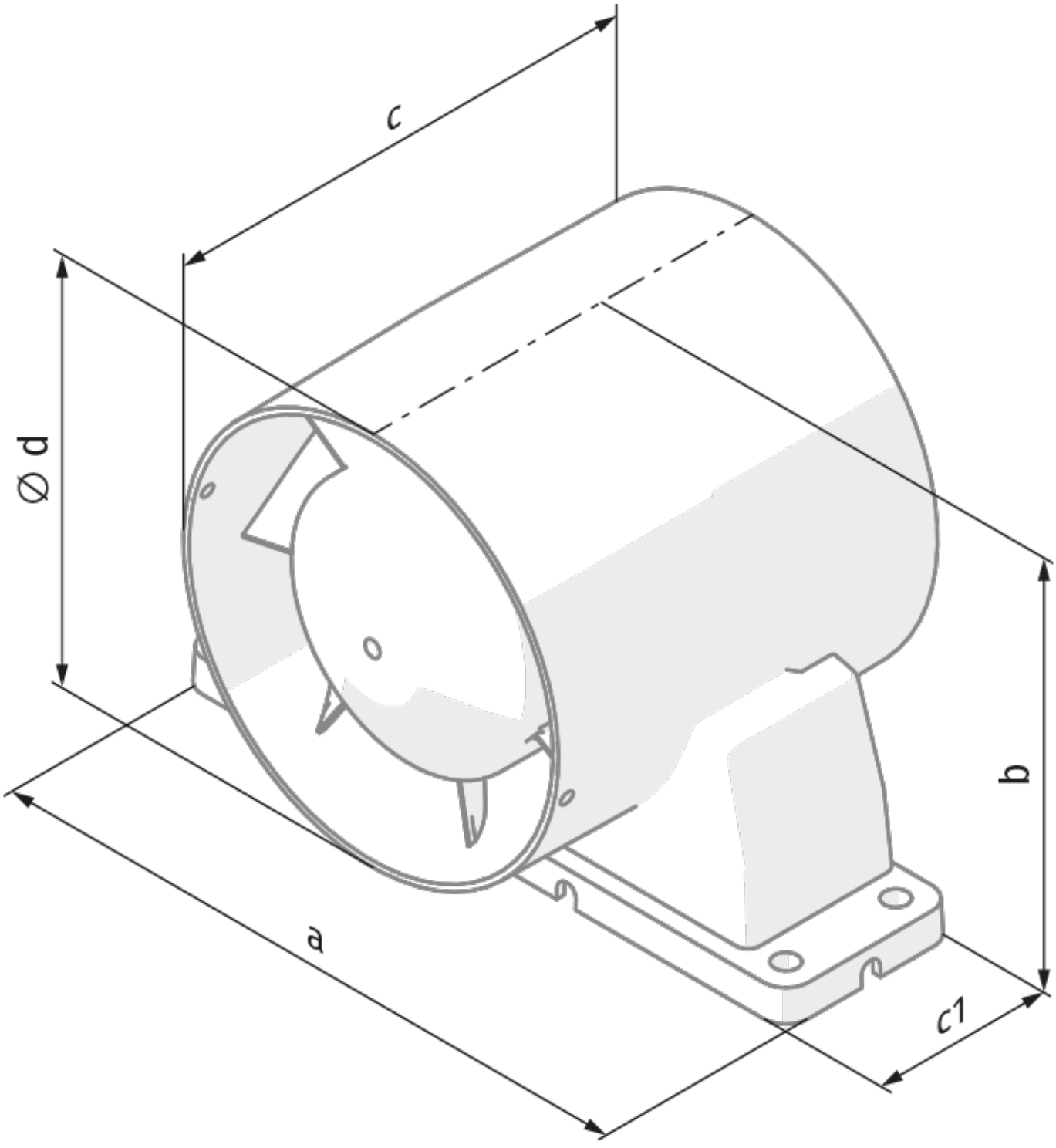
c
Ø d
b
a
c1