

Tubo-MZ 250

Ventiladores axiales de conducto

- Nivel de presión sonora LpA a 3 m: 37
- Tipo de rodete: Axial
- Material de la carcasa: Acero galvanizado
- Instalación en cualquier posición

	Unidad de medida	Tubo-MZ 250	
Velocidad	-	1	2
Cantidad de fases	-	1	
Tensión mínima de alimentación	V	220	
Tensión máxima de alimentación	V	240	
Frecuencia de suministro de energía	Hz	50	60
Potencia nominal	W	68	
Corriente máxima	A	0.48	
Caudal máximo de aire	m^3/h	1070	
Velocidad de rotación a 50 Hz	-	1300	
Nivel de presión sonora LpA a 3 m	dB(A)	37	
Peso	kg	3.97	
Temperatura máxima del aire transportado	°C	40	
Temperatura mínima del aire transportado	°C	-30	
Grado de protección IP	-	IPX4	
Grado de protección IP del variador	-	IP44	
Material de rodete	-	Aluminio	

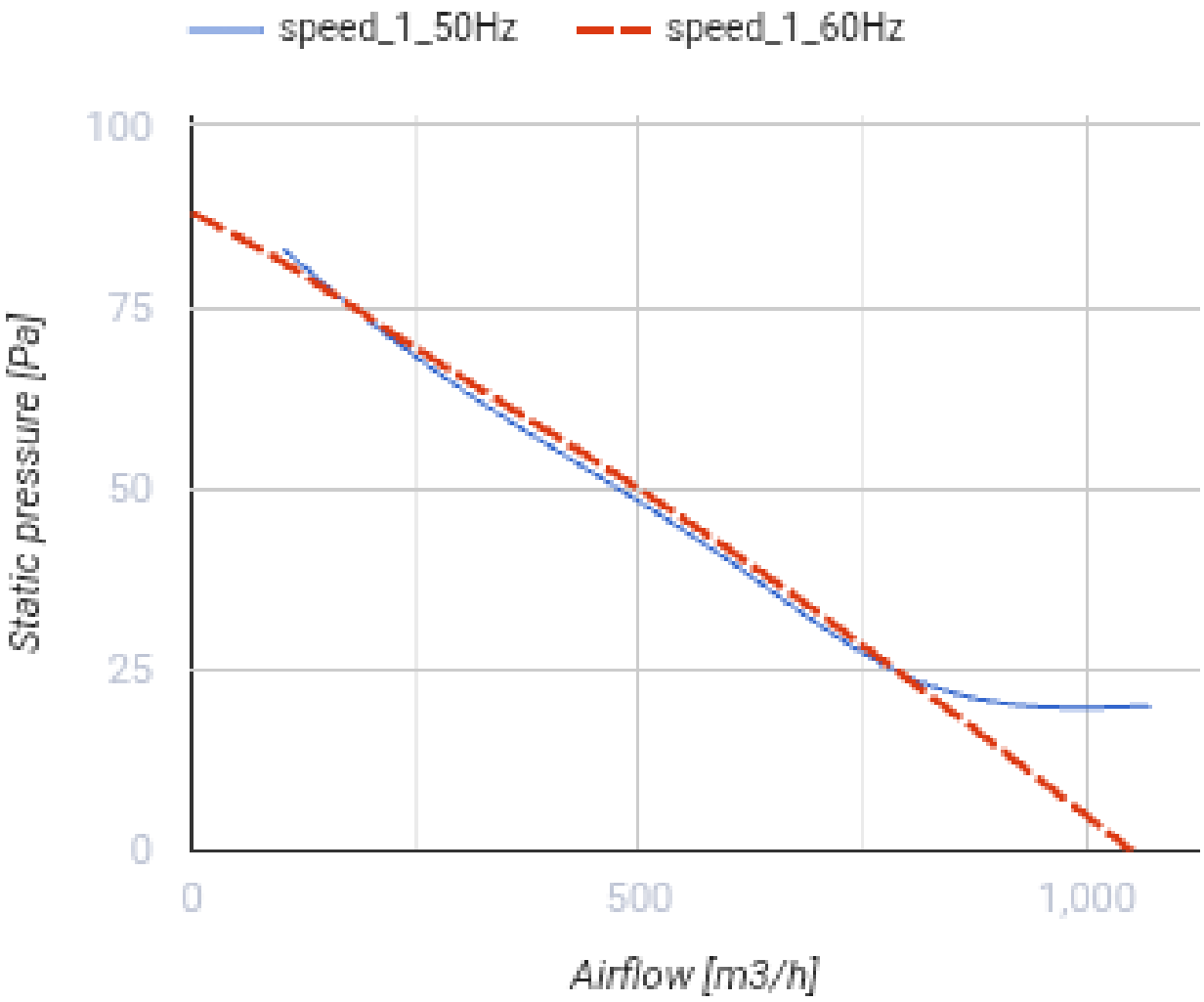
speed_1_50Hz
speed_1_60Hz
100
75
50
25
0
Static pressure [Pa]
0
500
1,000
Airflow [m3/h]

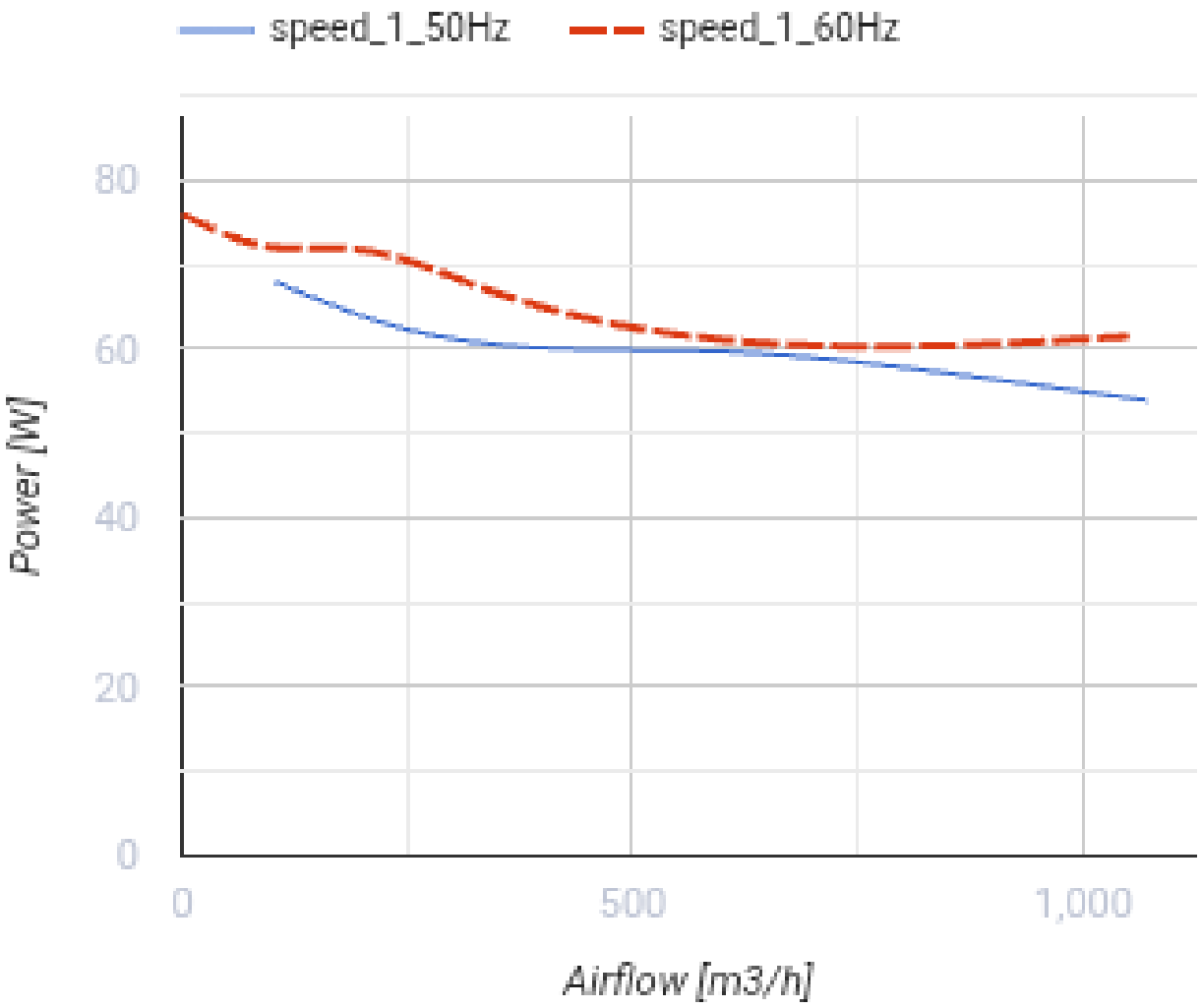

Dimensiones

ØD	B	L	L1	L2
262	283	270	55	30

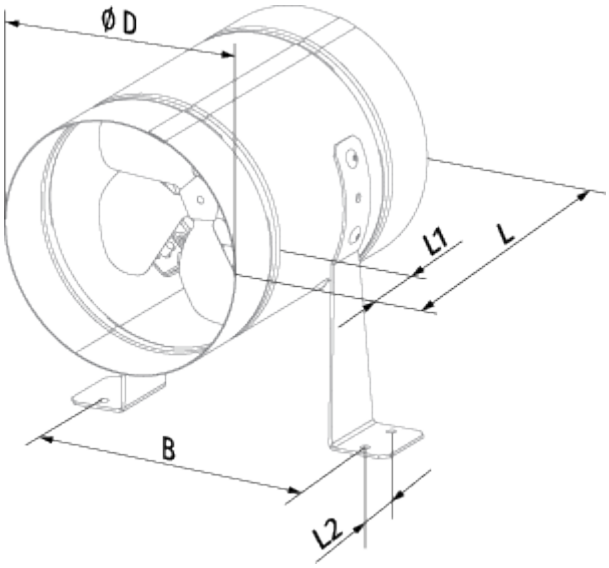
Ø D
L1
L
B
L2

Ecodesign

Trademark	Blauberg
Model	Tubo-MZ 250
Tipo de accionamiento instalado	MSD o VSD exterior
Tipo de sistema de recuperación de calor	Ninguno
Presión estática externa para el caudal de aire nominal (Pa)	55
Rangos máximos de fuga externa (%)	2.7
Eficiencia estática (%)	9.3
Tipología declarada	NRVU UVU
Potencia eléctrica efectiva de entrada (kW)	0.069
Nivel de potencia acústica (dB(A))	68

Accesorios

Controladores de velocidad de transformadores

Nombre	La foto	Descripción
CDR5E E3.5 TP		Single phase speed controller
CDR5E E5.0 TP		Single phase speed controller
CDR5E E7.5 TP		Single phase speed controller
CDR5E E1.5 TP		Single phase speed controller